NEC

SIZE:A3(Ver.0004)

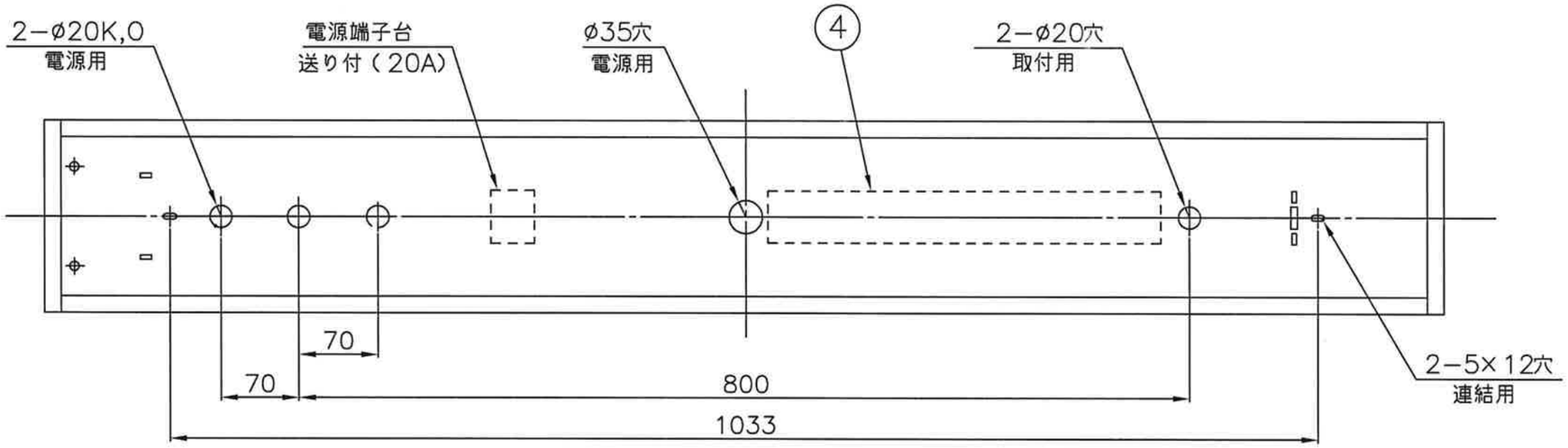

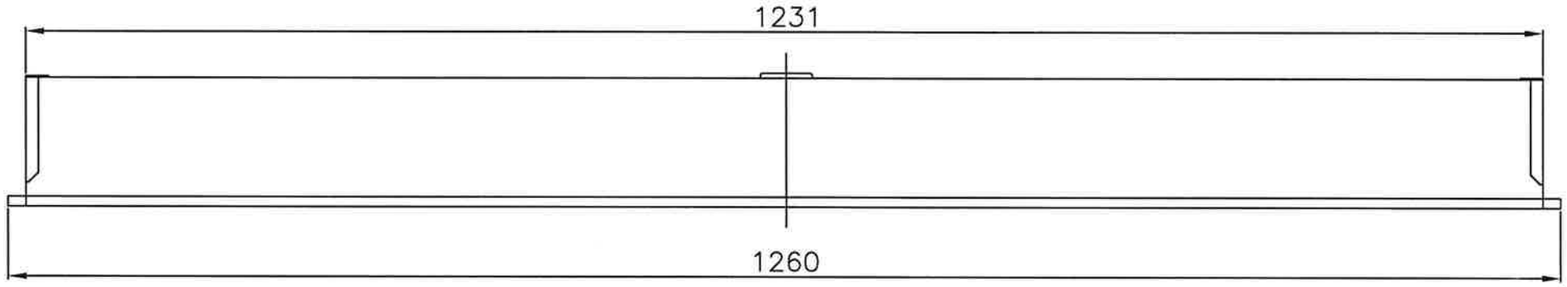

天井切込穴 150×1235
連続取付切込穴 150×(1260×N−25)
（Nは器具台数を示す）

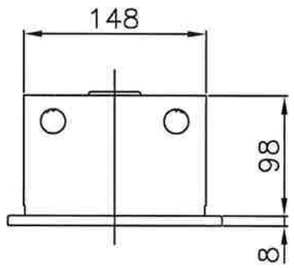

⚠安全に関するご注意

- 本器具は、5~35℃の温度範囲で使用するよう設計してあります。高温で使用しますと火災の原因となります。
- 本器具は屋内専用です。屋外や、水気・湿気のある場所及び腐食性ガス等の発生する場所では使用できません。器具落下・感電の原因となります。
- 天井埋め込み専用器具です。傾斜天井・補強のない天井には取り付けないでください。指定外取付けは、火災・器具落下の原因となります。
- 適合ランプ以外は使用しないでください。但し、センサなどと組合わせて点滅回数が多くなる場合は、Hfランプのご使用をお勧めします。（FLランプは、Hfランプに比べて点滅寿命が短くなります。）
- 定格電源電圧以外では使用しないでください。
- 点灯始動保証温度は−5℃以上です。周囲温度5℃未満での連続使用はランプ光束の低下やランプ短寿命の原因となります。
- 断熱材や防音材を器具にかぶせた状態で使用しないでください。電源線は断熱材の上を通してください。

器具の取付け方
断熱材、防音材をご使用の場合は下図のように施工してください。

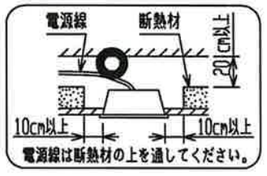

- 電源線、アース線を確実に接続してください。アースが不完全な場合には感電の原因となります。
- 油煙のある場所では使用しないでください。油でソケットが破損し、ランプ落下の原因となります。

使用に関するご注意

- 商品監視システム（防犯センサー）の一部の機器はインバータの周波数と干渉して誤動作する場合があります。事前に商品監視システムのメーカーにご確認ください。
- 点灯または消灯後にピシッピシッと音がする場合があります。材料または部品の伸縮により起こる摩擦音で器具の異常ではありません。
- オプションはランプ、反射板の取付位置を上段に変更した後、本体側の角穴を用いて取付けます。
- オプションを取付けた場合は配光が変わりますのでご注意ください。
- OAルーバーオプション取付けの場合、FL40SSランプは使用できません。

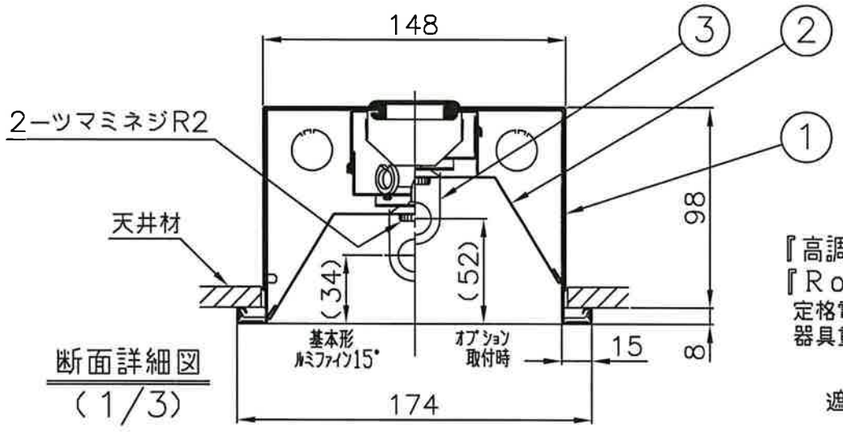

断面詳細図
（1/3）

Hf

適合ランプ
FHF32

『高調波ガイドライン適合品』
『Rohs指令適合品』
定格電圧　：100~254V
器具重量　：4.0kg

遮光角：横方向15度
縦方向0度

番号	名称	材質	数量	備考
10				
9				
8				
7				
6				
5				
4	電子安定器		1	高出力固定形
3	ランプソケット		2	L331T
2	反射板	鋼板 t0.4	1	高反射塗装亜鉛メッキ鋼板白色
1	本体	鋼板 t0.6	1	高反射塗装亜鉛メッキ鋼板白色

殿

Hf埋込形基本灯具　高出力
ME32125−H9

高出力45W形
出力固定形

尺度	1/5・/	承認	大森	検図		設計	前田	FD	
図番	LF−97461B							発行	・ ・

NECライティング株式会社

NEC

SIZE:A3(Ver.0004)

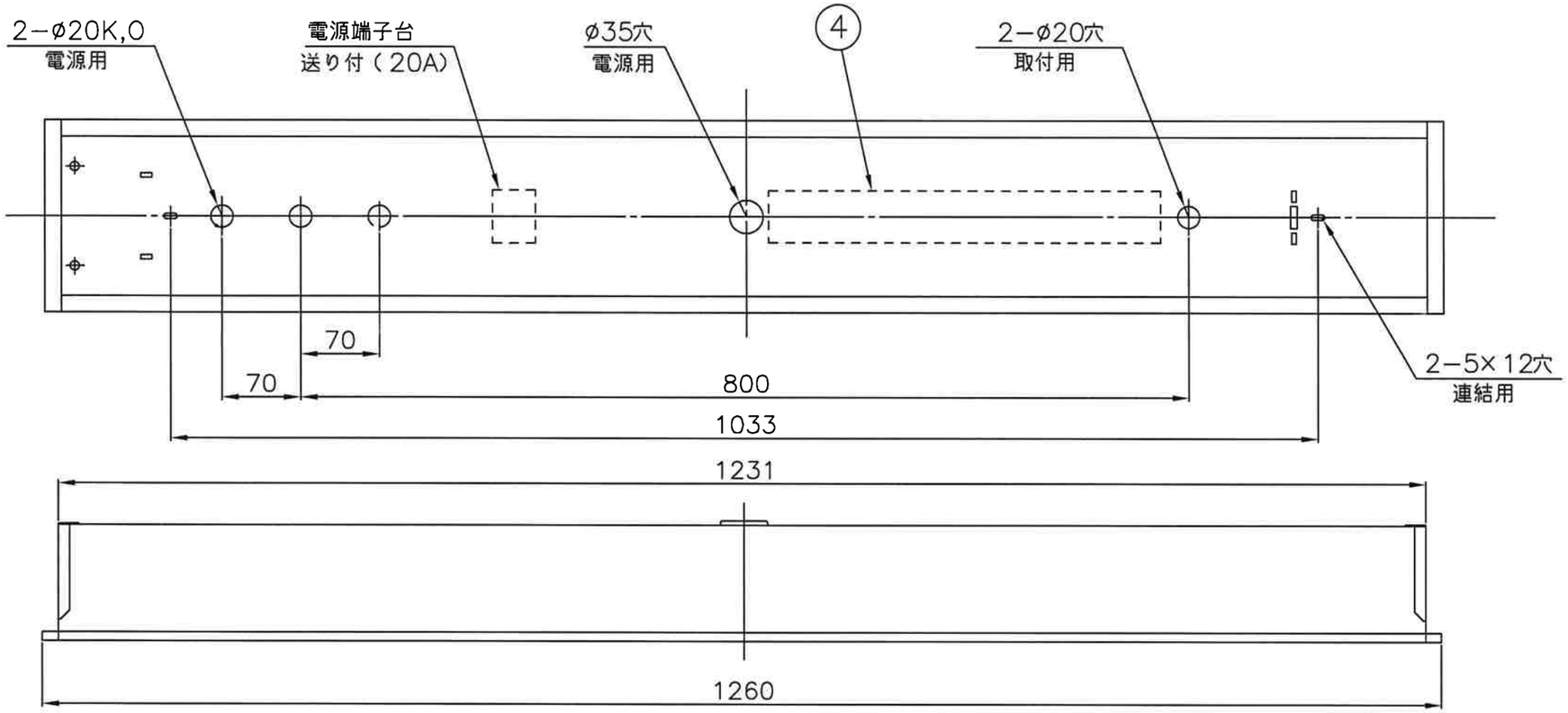

天井切込穴 150×1235

連続取付切込穴 150×(1260×N−25)
（Nは器具台数を示す）

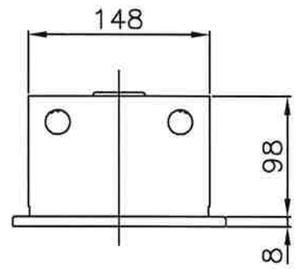

⚠安全に関するご注意

- 本器具は、5~35℃の温度範囲で使用するよう設計してあります。高温で使用しますと火災の原因となります。
- 本器具は屋内専用です。屋外や、水気・湿気のある場所及び腐食性ガス等の発生する場所では使用できません。器具落下・感電の原因となります。
- 天井埋め込み専用器具です。傾斜天井・補強のない天井には取り付けないでください。指定外取付けは、火災・器具落下の原因となります。
- 適合ランプ以外は使用しないでください。但し、センサなどと組合わせて点滅回数が多くなる場合は、Hfランプのご使用をお勧めします。（FLランプは、Hfランプに比べて点滅寿命が短くなります。）
- 定格電源電圧以外では使用しないでください。
- 点灯始動保証温度は−5℃以上です。周囲温度5℃未満での連続使用はランプ光束の低下やランプ短寿命の原因となります。
- 断熱材や防音材を器具にかぶせた状態で使用しないでください。電源線は断熱材の上を通してください。

器具の取付け方
断熱材、防音材をご使用の場合は下図のように施工してください。

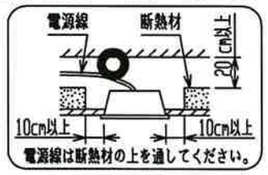

- 電源線、アース線を確実に接続してください。アースが不完全な場合には感電の原因となります。
- 油煙のある場所では使用しないでください。油でソケットが破損し、ランプ落下の原因となります。

使用に関するご注意

- 商品監視システム（防犯センサー）の一部の機器はインバータの周波数と干渉して誤動作する場合があります。事前に商品監視システムのメーカーにご確認ください。
- 点灯または消灯後にピシッピシッと音がする場合があります。材料または部品の伸縮により起こる摩擦音で器具の異常ではありません。
- オプションはランプ、反射板の取付位置を上段に変更した後、本体側の角穴を用いて取付けます。
- オプションを取付けた場合は配光が変わりますのでご注意ください。
- OAルーバーオプション取付けの場合、FL40SSランプは使用できません。

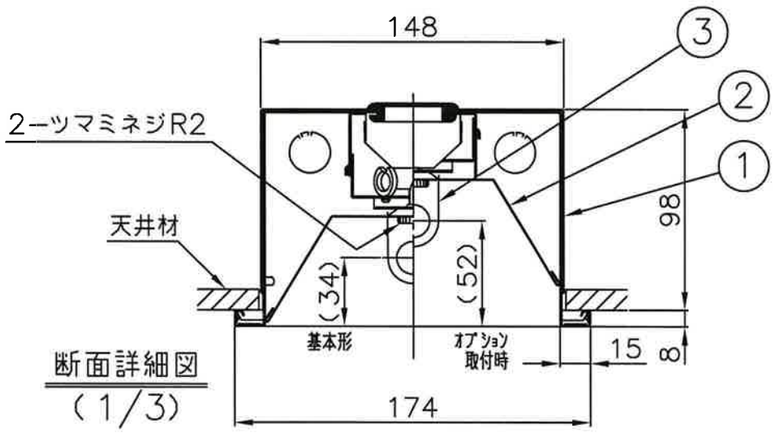

断面詳細図
(1/3)

『高調波ガイドライン適合品』
『Rohs指令適合品』

定格電圧　：100~254V
器具重量　：約4.0kg
（ランプ質量を除く）

遮光角：横方向15度
縦方向0度

Hf

適合ランプ
FHF32
FL40SS

番号	名称	材質	数量	備考
10				
9				
8				
7				
6				
5				
4	電子安定器		1	定格出力固定形
3	ランプソケット		2	L331T
2	反射板	鋼板 t0.4	1	高反射塗装鋼板白色
1	本体	鋼板 t0.6	1	高反射塗装鋼板白色

殿

Hf埋込形基本灯具　定格出力

ME32125−LN9

定格出力固定形

尺度	1/5・/	承認	大森	検図		設計	前田
図番	LF−97695						

FD

発行　・　・

NECライティング株式会社