372−225　ケイシャテンジョウセツメイショ２

NEC 照明器具部品

傾斜天井取付説明書

●取り付けの前には必ずこの取扱説明書を最後まで読み、正しく施工してください。

●取付工事が終わりましたら、この説明書は、ご使用になるお客様が保管してください。

●竿縁天井への取付けは別紙「竿縁天井取付説明書」をお読みください。

品番　サオブチ　ケイシャテンジョウヨウアダプタ２
(竿縁・傾斜天井用アダプタ)

各部品の名称

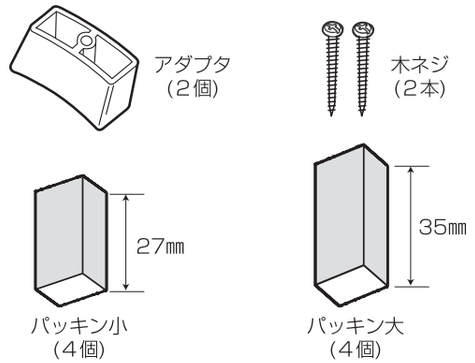

安全上のご注意

サオブチ　ケイシャテンジョウヨウアダプタ２は、NEC製LEDシーリングライト専用部品です。本製品を対応器具以外に使用しないでください。器具落下の原因となります。
必ず木ネジで器具本体を固定してください。

⚠ 警　告

必ず守る

■取付場所を確認してください。

この竿縁・傾斜天井用アダプタは55度までの傾斜天井(または竿縁天井)取付専用です。右記の55度までの傾斜天井(または竿縁天井)以外には取り付けないでください。(竿縁天井への取付は、別紙「竿縁天井取付説明書」をお読みください。)

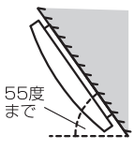

・55度までの傾斜天井であること
・補強された天井であること

取り付けできる傾斜天井の配線器具

下図の配線器具であれば取り付け可能です。
(ガタつきや破損がないことを確認して下さい。)

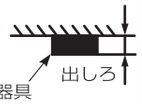

角型・丸型引掛シーリング

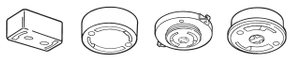

出しろが21㎜以下は取り付けできません。

埋込ローゼット

出しろが10㎜以下は取り付けできません。

●木ネジ２本で取り付ける方法の為、天井に穴があきますのでご注意ください。

注意図記号とシグナル用語の意味について

⚠ 警告：誤った取扱をしたときに、死亡や重傷などに結びつく可能性のあるものです。

⃠：この記号は、禁止の行為であることを知らせるものです。

❗：この記号は、行為をお守りいただく内容を知らせるものです。

NECライティング株式会社

東京都港区芝1-7-17
〒105-0014　http://www.nelt.co.jp/

＜お客様相談室＞
フリーダイヤル 0120-52-3205
受付時間　平日9:00～12:00　13:00～18:00
(土、日、祭日は受け付けておりません)
FAX. 0748-61-2330

※この紙は再生紙を使用しています

安全上のご注意

⚠ 警　告

禁止

■こんな場所には取り付けないでください。
感電・落下によるけがのおそれがあります。

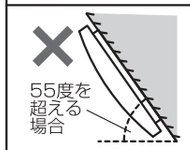

55度を超える傾斜天井

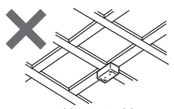

格子天井

変形天井

補強のない天井
コンクリート天井

上下、左右にガタつく配線器具
●配線器具の交換が必要です。

取り付けできない傾斜天井の配線器具

破損しているもの

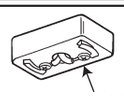

電源端子露出タイプ

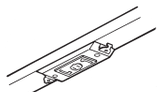

ケースウェイはめ込み
竿縁引掛シーリング

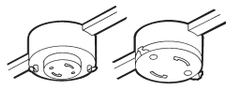

ケースウェイに取り付いている

使用部品の確認

重要ポイント

器具の形式及び器具本体の形状により、使用部品及び取付方法が異なります。
器具本体部に貼り付けられた器具ラベルで器具の形式を確認してください。
また、器具本体の外径とLED主光源の位置を確認してください。

		器具①	器具②	器具③	器具④
		器具の形式が下記の場合 HLDC912＊＊ HLDC908＊＊ HLDC907＊＊ HLDC906＊＊	器具の形式が①以外で、器具本体の外径が約500㎜の場合でLED主光源が外側の場合	器具の形式が①以外で、器具本体の外径が約400㎜の場合でLED主光源が外側の場合	器具の形式が①以外で、器具本体の外径が約500㎜の場合でLED主光源が全面の場合
			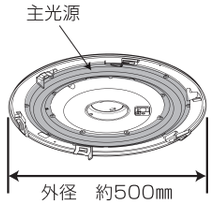	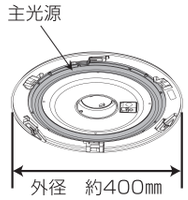	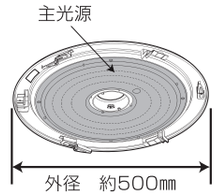
使用部品	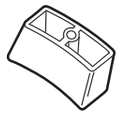 アダプタ (２個)	使用します	使用します	使用します	使用します
使用部品	 木ネジ (２本)	使用します	使用します	使用します	使用します
使用部品	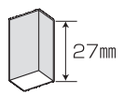 パッキン小 (４個)	使用しません	使用します	使用しません	使用しません
使用部品	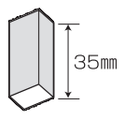 パッキン大 (４個)	使用しません	使用しません	使用します	使用します

傾斜天井への器具取付方法

●竿縁天井への取付方法は、別紙「竿縁天井取付説明書」をお読みください。

1．本体の取付穴を開ける

取付穴(２ヶ所)を⊕ドライバーなどで、本体裏面から打ち抜いてください。
また、抜きカスはニッパーで切り取ってください。

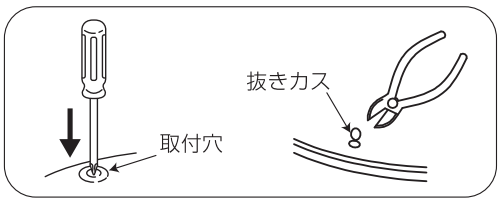

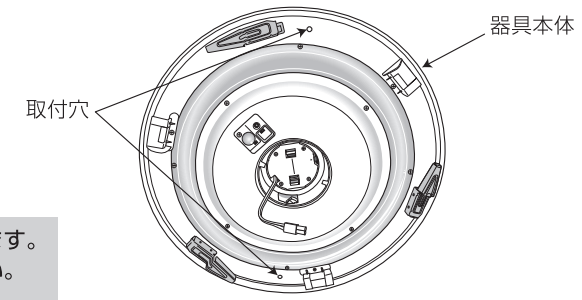

2．器具を確認する

重要ポイント

器具の形式及び器具本体の形状により、使用部品及び取付方法が異なります。
器具本体部に貼り付けられた器具ラベルで器具の形式を確認してください。
また、器具本体の外径とLED主光源の位置を確認してください。

【器具①の場合】

器具の形式が下記の場合
HLDC912＊＊、HLDC908＊＊
HLDC907＊＊、HLDC906＊＊

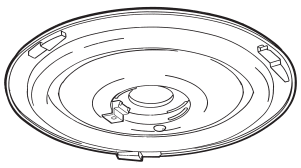

【器具②の場合】

器具の形式が①以外で、
器具本体の外径が約500㎜の場合で
LED主光源が外側の場合

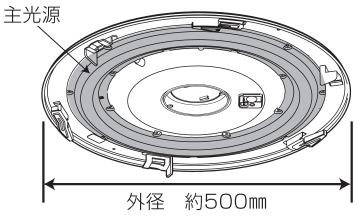

【器具③の場合】

器具の形式が①以外で、
器具本体の外径が約400㎜の場合で
LED主光源が外側の場合

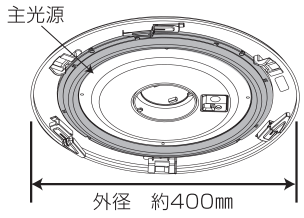

【器具④の場合】

器具の形式が①以外で、
器具本体の外径が約500㎜の場合で
LED主光源が全面の場合

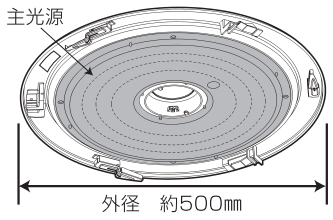

3．アダプタの準備

パッキンは使用しません。

アダプタ(２個)を使用します。
(パッキンは使用しません。)

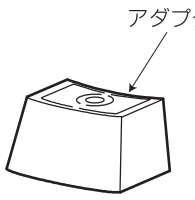

パッキン小(27㎜)を４個使用します。

パッキンのテープを剥がし、アダプタ(２個)に貼り付けてください。

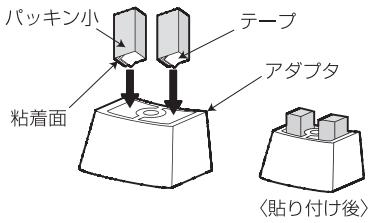

パッキン大(35㎜)を４個使用します。

パッキンのテープを剥がし、アダプタ(２個)に貼り付けてください。

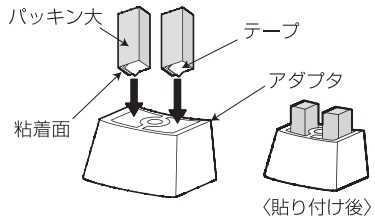

パッキン大(35㎜)を４個使用します。

パッキンのテープを剥がし、アダプタ(２個)に貼り付けてください。

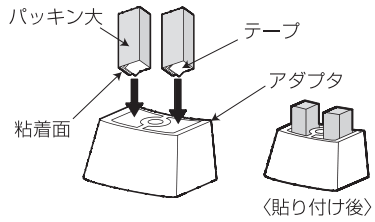

4．アダプタを本体に貼り付ける

①アダプタ(２個)のテープをはがしてください。

②「１」で打ち抜いた本体取付穴に貼り付けてください。

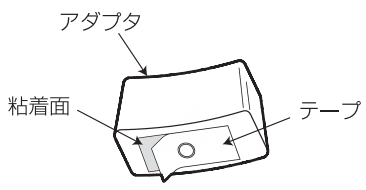

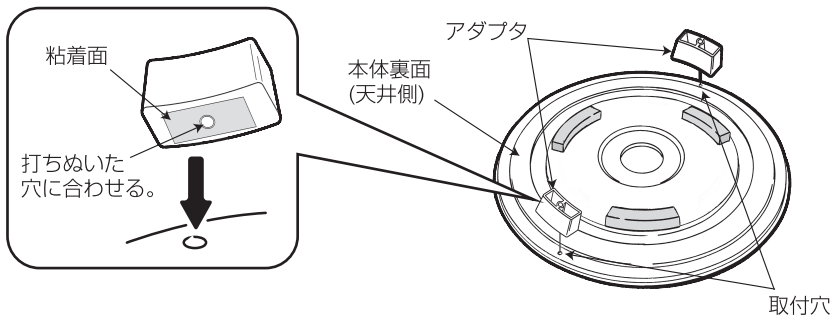

注）粘着力が弱まりますので、粘着面を手でさわったり汚したり、一度照明器具に貼り付けて使用したアダプタを別の照明器具に再度貼り付けたりしないでください。

5．器具本体の傾斜天井への取り付け

①照明器具の取扱説明書の手順に従って配線器具に器具本体を取り付けてください。
(取付穴と補強材の方向を合わせて取り付けてください。)

②器具本体を木ネジ(２本)で補強材のある場所に固定してください。

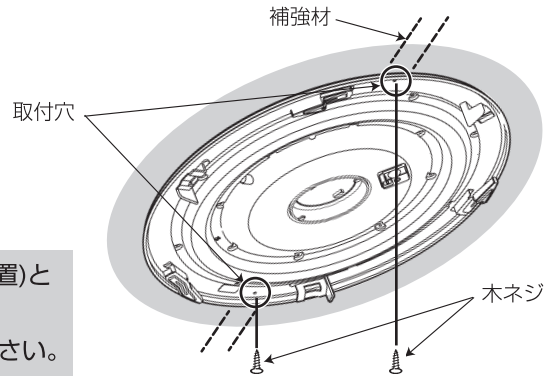

⚠ 警　告

必ず守る

■必ず木ネジ２本で補強材にネジ止めして取り付けてください。
取付けが不完全な場合、落下によるけがの原因となります。

重要ポイント

器具によって、器具本体(アダプタ取付位置)と天井面の適切な距離が異なります。
下記のとおり木ネジを締め付けてください。

【器具①の場合】

器具本体(アダプタ取付位置)と
天井面の距離：約30㎜

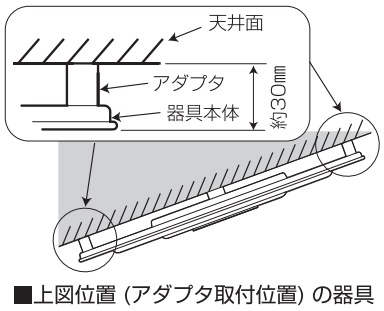

■上図位置（アダプタ取付位置）の器具本体と天井面の距離が約30㎜になるよう木ネジを締め付けてください。

【器具②の場合】

器具本体(アダプタ取付位置)と
天井面の距離：約34㎜

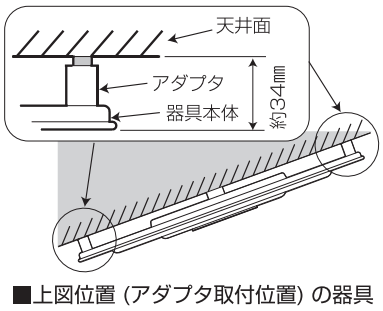

■上図位置（アダプタ取付位置）の器具本体と天井面の距離が約34㎜になるよう木ネジを締め付けてください。

【器具③の場合】

器具本体(アダプタ取付位置)と
天井面の距離：約40㎜

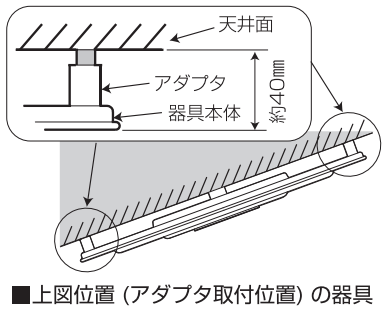

■上図位置（アダプタ取付位置）の器具本体と天井面の距離が約40㎜になるよう木ネジを締め付けてください。

【器具④の場合】

器具本体(アダプタ取付位置)と
天井面の距離：約42㎜

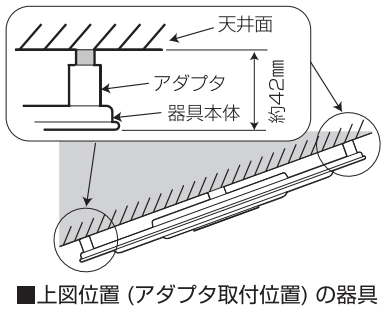

■上図位置（アダプタ取付位置）の器具本体と天井面の距離が約42㎜になるよう木ネジを締め付けてください。

注１）締め付け過ぎると器具本体が変形してグローブが取り付けにくくなり、落下によるけがの原因となります。
注２）天井面に、アダプタの跡が残る場合があります。