SIZE:A3(Ver.0004)

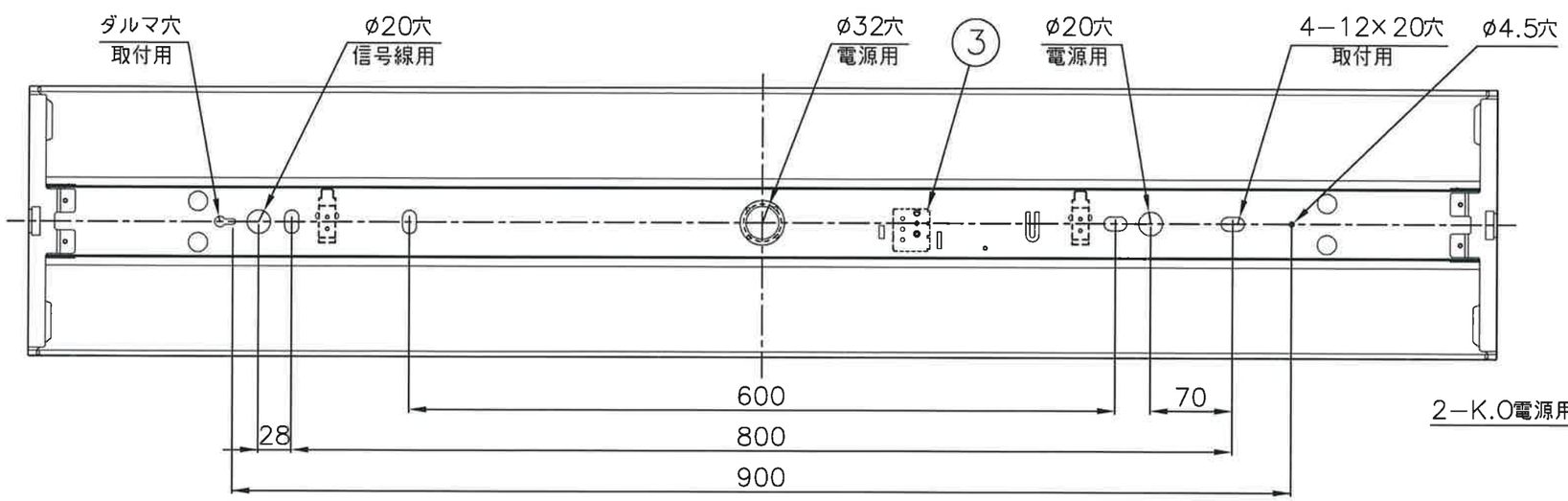

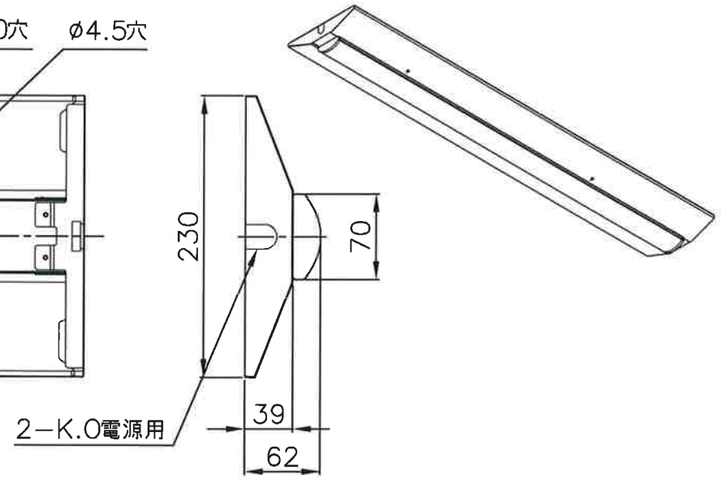

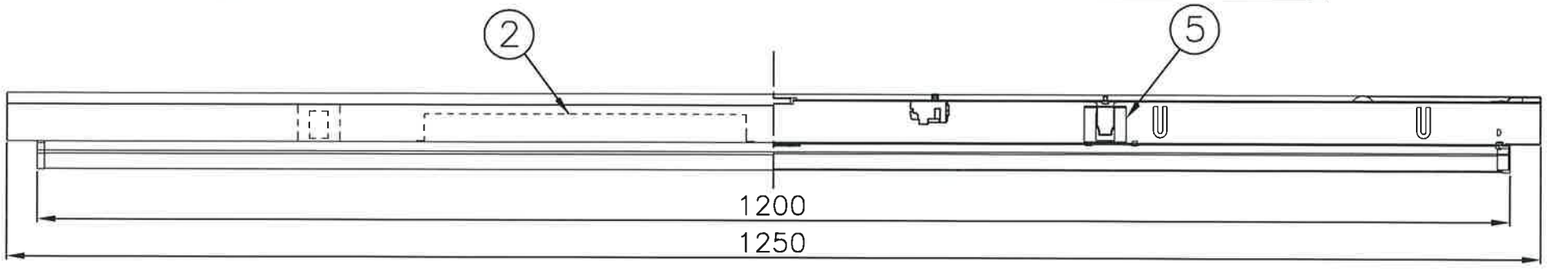

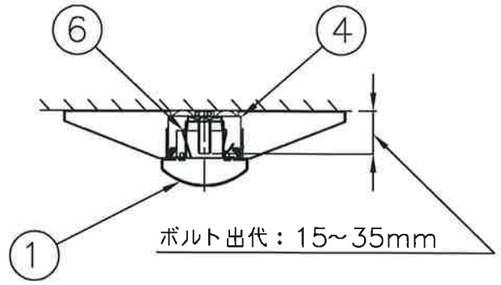

本体品名 商品コード	VB40−2303 0643−3700	
定格電圧	AC100~242V	
周波数	50/60Hz	
定格消費電力	13.0W	
定格電流	100V	0.13A
	200V	0.07A
	242V	0.06A
電源の種類	固定出力	
演色性	Ra85	
モジュール寿命	40,000時間	
器具質量	2.3kg	

光源色	色温度(K)	組合せ品名	ライトユニット品名 商品コード	定格光束 (lm)	固有エネルギー 消費効率(lm/W)
昼白色	5000	MVB4103/20N4SG−N8	DLU42004/N−SG−N8 0643−8123	1940	149.2

使用に関するご注意

- LED素子にはバラツキがあるため、器具内の個々のLEDや同一形名の器具でも発光色、明るさが異なる場合があります。予め了承ください。
- 油煙のある場所では使わないでください。光学特性が低下する原因となります。
- 硫黄成分を含む温泉地など、腐食性ガスが発生する場所での使用はお避けください。光学特性に不具合が発生することがあります。
- TV、ラジオや赤外線リモコン方式の機器は照明器具から離してご使用ください。
  雑音が入ったり、正常に動作しない場合があります。
- 電源スイッチに片切スイッチを使用する場合、片切スイッチを電源の高圧側に設置してください。
  200V電源をご使用の場合は両切スイッチを使用してください。消灯時に微発光する場合があります。
- 光源として高輝度LEDを使用しています。ライトユニットの長時間直視はおさけください。
- 点灯、消灯時にカバー、反射板の収縮、膨張によりポッポッときしみ音が発生する場合がありますが、異常ではありません。

⚠ 安全に関するご注意

- 一般屋内用器具です。
  直射日光の当たる場所、湿気の多い場所、振動の強い場所、雨水のかかる場所、風の強い場所、腐食性ガスの発生する場所では使用しないでください。
  変色・変形・落下・感電・火災の原因となります。
- 周囲温度は5~35℃の範囲でご使用ください。
  5℃以下の低温域での使用は、結露などにより絶縁不良・火災・感電の原因になります。
- 天井直付専用器具です。他の取付はできません。
  落下・火災の原因となります。
- 定格電圧以外では使用しないでください。
  火災・感電の原因となります。
- ライトユニットは単独で使用できません。必ず当社専用本体との組み合せでご使用ください。
  落下・感電・火災の原因となります。
- 電源線の器具間送り配線は、天井裏に電源線を戻して配線することを推奨します。器具内送り配線をする場合は、エコケーブル(EM−EE)をご使用ください。
  火災・感電の原因となります。
- 電源線、アース線を確実に接続してください。
  アース線が不完全な場合には感電の原因となります。
- 電源線を送り接続する場合は、20A以下で使用してください。

番号	名称	材質	数量	備考
10				
9				
8				
7				
6	取付バネ	SUS t0.4	2	
5	取付金具	SGC t0.8	2	
4	本体	鋼板 t0.4	1	カラー鋼板白色
3	端子台		1	N−4408
2	電源		1	ライトユニットに組込み
1	ライトユニット	PC	1	乳白色

殿

LED一体型ベース照明(逆富士形)

MVB4103/20N4SG−N8

尺度	1/5・/	承認	真野	検図	−	設計	前田	FD	
図番	LF−995642B							発行	・ ・

株式会社ホタルクス