NEC

使用に関するご注意

○LED光源には光色・明るさにバラツキがあるため、同じ形式名の商品でも光色・明るさが異なることがあります。ご了承ください。

SGI形断熱施工ダウンライト

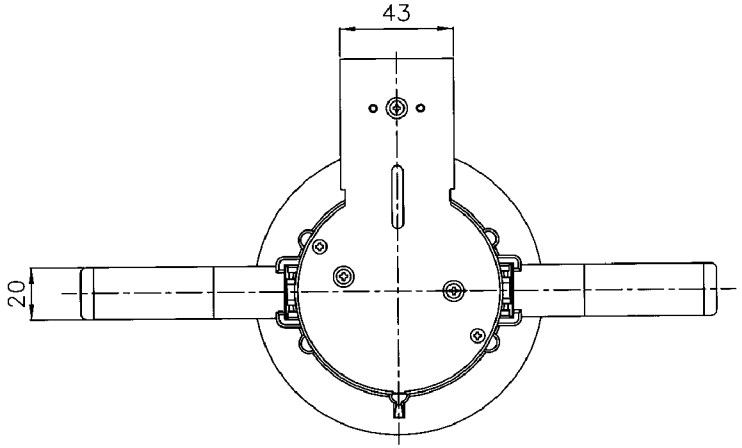

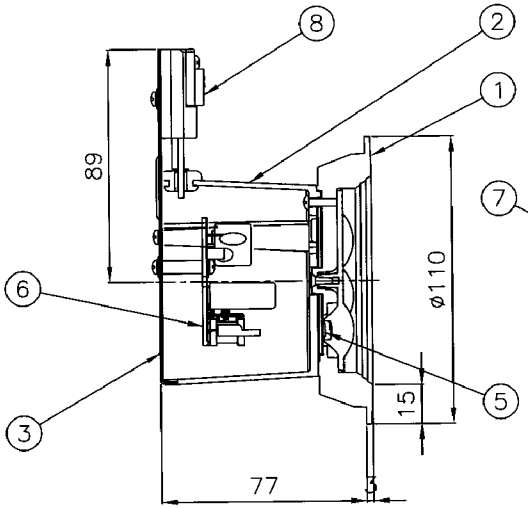

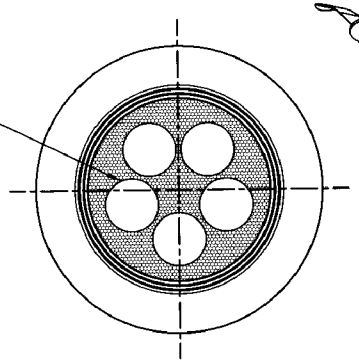

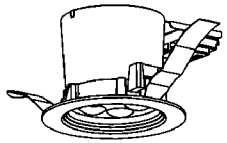

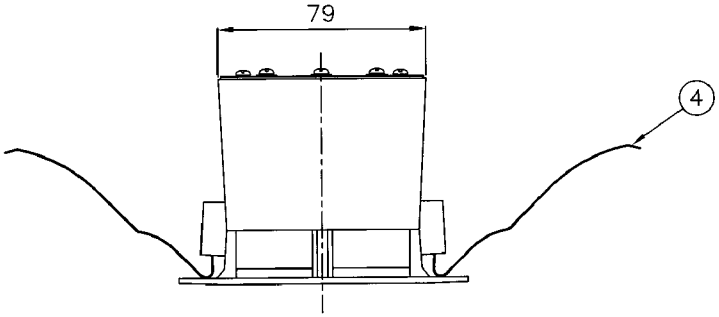

入力電圧	AC100V
周波数	50/60Hz
入力電流	110mA
消費電力	5.5W
ビーム角 ※1	52度
器具全光束 ※1	404 lm
相関色温度 ※1	5100K
演色評価数(Ra)※1	70
近接照射限度	10cm
器具重量	約0.4kg

※1：この数値は保証するものではありません。

φ100

埋込穴寸法

取付天井材厚：5~25mm

⚠ 安全に関するご注意

○一般屋内用器具です。
屋外や水気・湿気のある場所では使用できません。

○周囲温度は、5~35℃の範囲で使用してください。

○定格電源電圧以外では、使用しないでください。

○安全上LED光源を直視することはおやめください。

○本器具は、調光器との併用はできません。
誤って使用しますと、破損・発煙の原因となります。

○被照射面とは10cm以上離してください。
過熱による火災の原因となります。

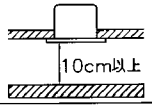

○天井埋込専用器具です。
傾斜天井、補強のない天井には取り付けないでください。
落下・火災の原因となります。

○送り負荷は6Aまでです。照明器具以外の負荷は接続しなしないでください。
但し、本器具同士の連結数は15台までです。

○断熱施工(SGI形)対応のダウンライトです。
ブローイング工法(SB形)には対応できません。
火災の原因となります。

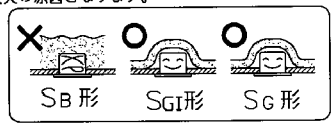

番号	名称	材質	数量	備考
10				
9				
8	端子台	PP	1	送り付
7	レンズ	PC	1	透明
6	インバータ		1	AC100V入力
5	LEDユニット		1	高効率・白色タイプ
4	板バネ	SUS t0.4	2	
3	裏板	SPG t0.8	1	
2	本体	アルミダイキャスト	1	黒色塗装
1	枠	アルミダイキャスト	1	白色塗装

殿

屋内用LEDダウンライト

MRD16002W/W-1

白色タイプ
広角
高効率タイプ

尺度	1/2・/	承認	木原	検図	設計 山本
図番	LF-97395				

FD

発行 ・ ・

NECライティング株式会社