NEC

SIZE:A4 (Ver.0004)

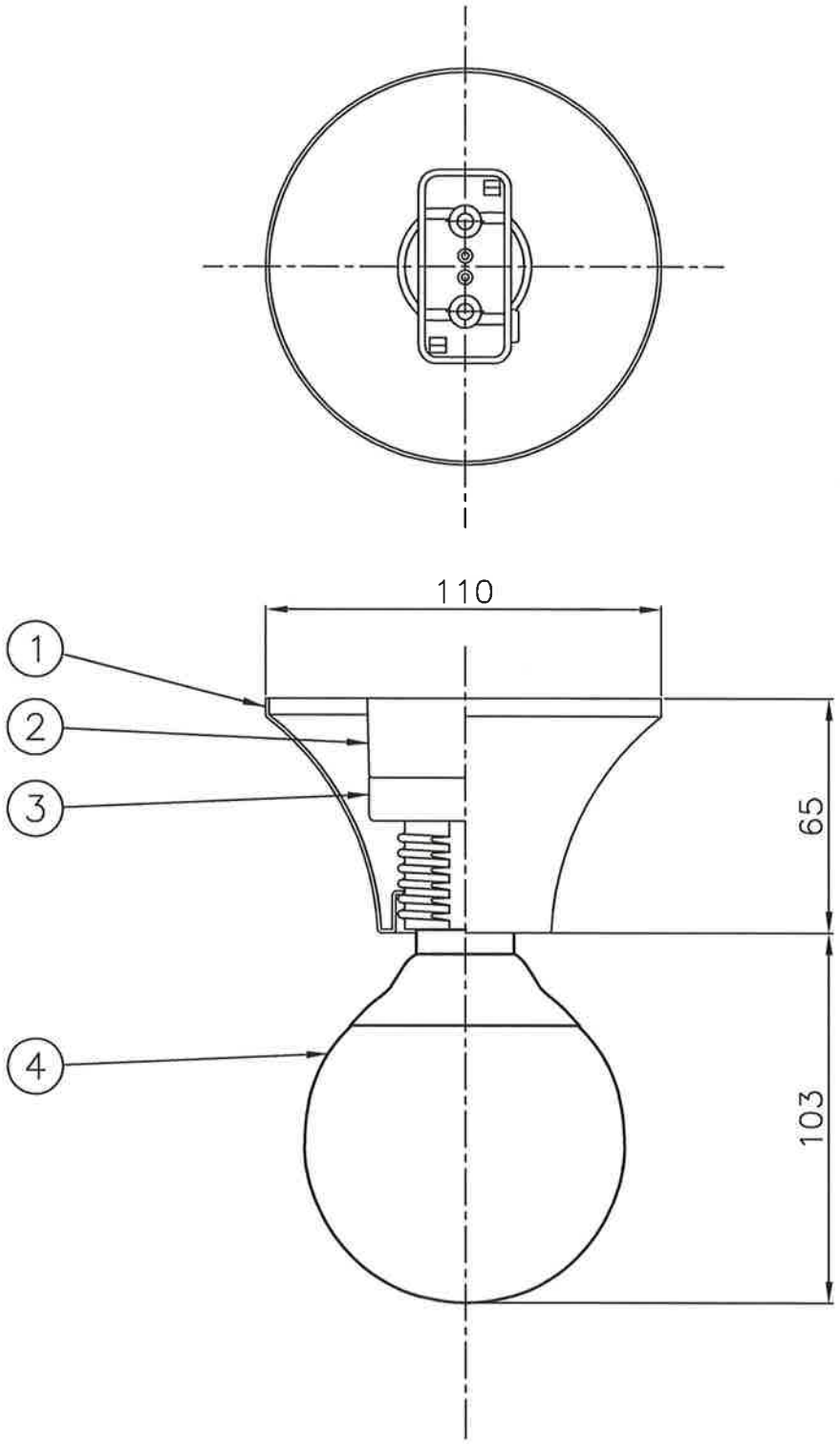

番号	名称	材質	数量	備考
10				
9				
8				
7				
6				
5				
4	ランプ		1	EFG15EL/12
3	引掛けシーリング付ソケット	パイログラス	1	E-26 白色
2	角型引掛けシーリングボデー	ユリア	1	ベージュ色
1	本体	SPCC t0.8	1	オフホワイト塗装

殿

XM-151139L

承認	検図	設計	尺度	1／2	発行	・・
大森		浅倉	LF-990124			

FD

NECライティング株式会社