NEC

SIZE:A4 (Ver.0004)

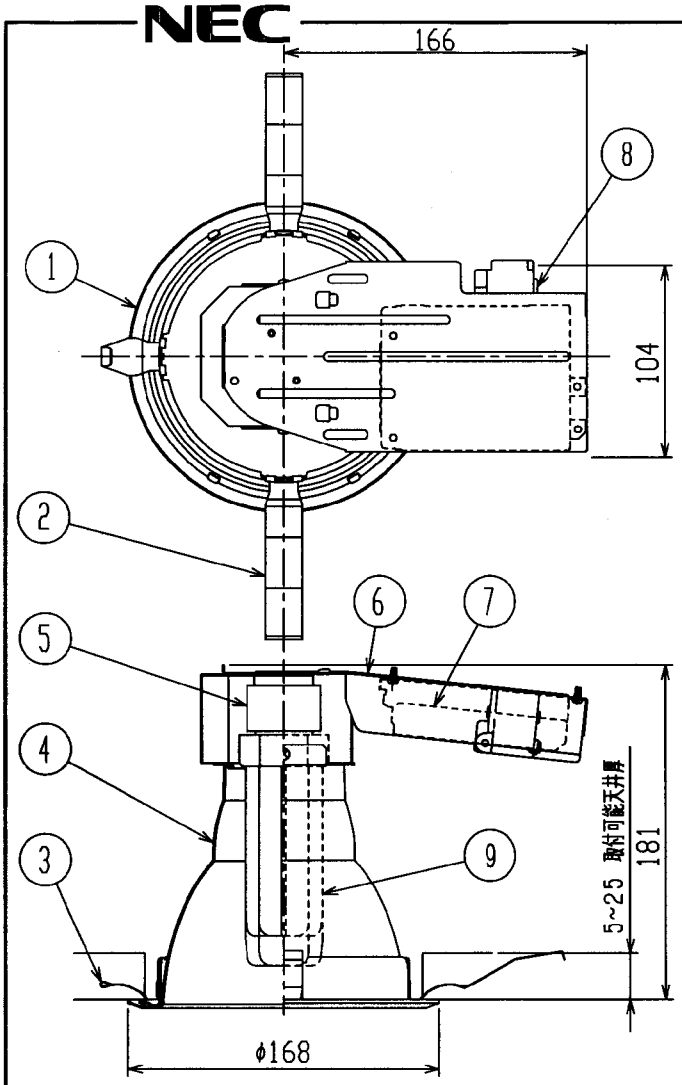

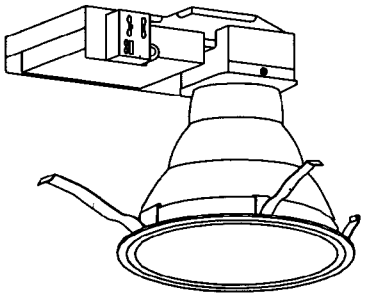

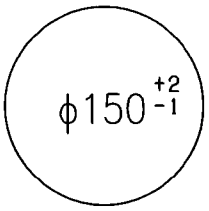

Hf ランプ専用

天井切込穴寸法

使用に関するご注意

1. 商品監視システム（防犯センサー）の一部の機器はインバータの周波数と干渉して誤作動する場合があります。
   事前に商品監視システムのメーカーにご確認ください。
2. 蛍光ランプの周囲温度や風（特に冷風）によって明るさ等の特性が変化します。
   換気等により器具への空気の出入りが著しい場所では極端に照度が低下します。

適合ランプ	FHT24	FHT32
W・数	24W×1	32W×1
定格	定格出力固定形	
器具重量	約0.8kg（ランプ含まず）	
遮光角	25°	15°
使用電圧	100~254V	

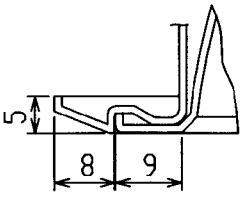

枠部(1/1)

⚠ 安全に関するご注意

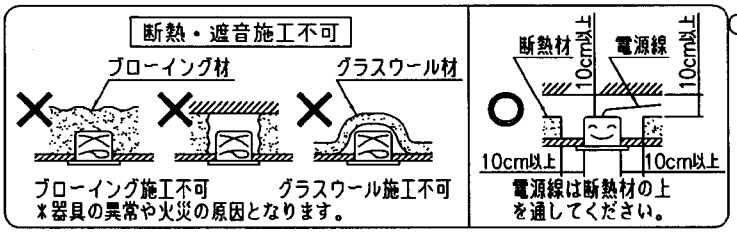

○被照射面とは10cm以上離してください。
過熱による火災の原因となります。

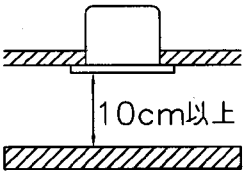

○一般屋内用器具です。
屋外や水気・湿気のある場所では使用できません。
絶縁不良による感電の原因となります。

○断熱材、防音材を被せて使用しないでください。
過熱による火災の原因となります。

○天井埋込専用器具です。
傾斜天井、補強のない天井には取り付けないでください。
落下・火災の原因となります。

○ライトコントロール等の調光器との併用はしないでください。
過熱による火災の原因となります。

番号	名称	材質	数量	備考
10				
9	蛍光ランプ		1	別梱包
8	速結端子台	メラミン	1	Y-3(送り付)
7	インバータ		1	FT4TTK1BYB25E-9
6	本体	SPG t0.6		
5	ソケット	PBT	1	L661GX
4	反射板	ALP t1.0	1	銀色鏡面
3	取付バネB	SUS t0.5	1	
2	取付バネA	SUS t0.5	3	
1	枠	SPCC t1.0	1	オフホワイト塗装

殿

32M-RP50(AL)-F54

承認	検図	設計	尺度	1/4	発行	・・
八田	-	山本	LF-97351			

FD

NECライティング株式会社