NEC

SIZE:A3(Ver.0004)

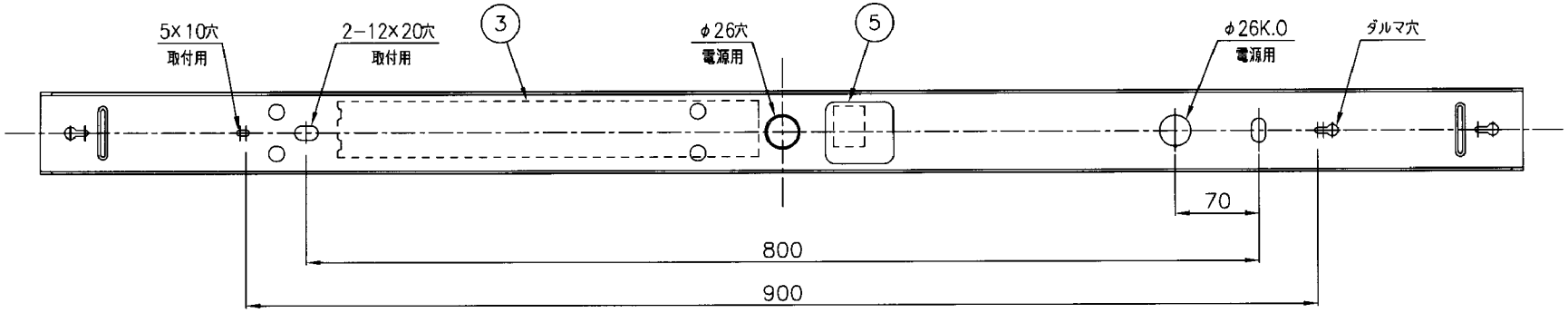

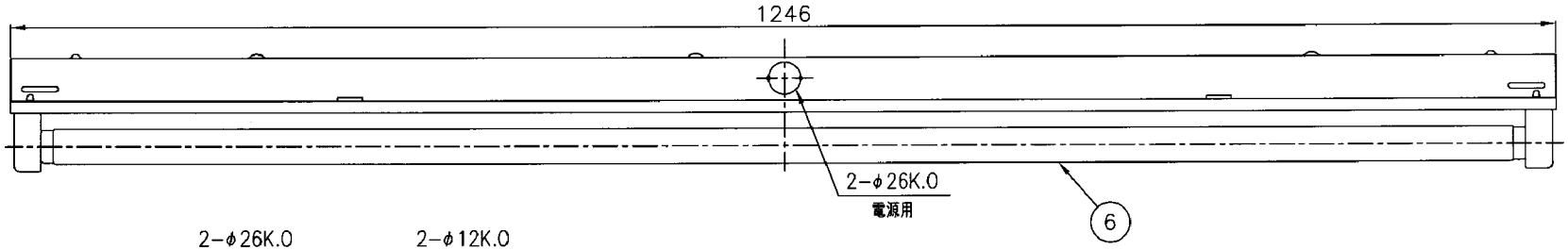

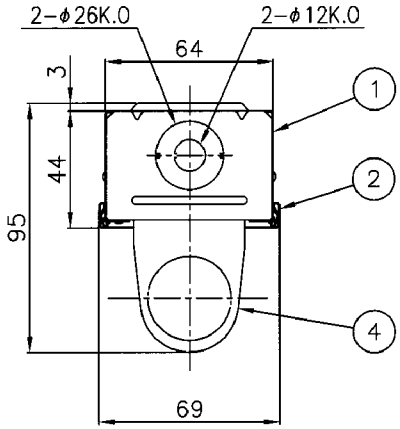

公共施設用器具	FSS8-321適合品　使用ランプ/FHF32

⚠安全に関するご注意

- 本器具は、5～35℃の温度範囲で使用するよう設計してあります。高温で使用しますと火災の原因となります。
- 本器具は屋内専用です。屋外や、水気・湿気のある場所及び腐食性ガス等の発生する場所では使用できません。器具落下・感電の原因となります。
- 定格電源電圧以外では使用しないでください。
- 直射日光の当たる場所で使用しないでください。変色・変形・火災・短寿命の原因となります。
- 油煙のある場所では使用しないでください。油でソケットが破損し、ランプ落下の原因となります。
- 本器具は屋内専用ですので、風が吹く場所には使用できません。そのまま使用しますと器具落下の原因となります。
- 本器具は、直付専用です。指定以外の取付を行なうと火災・器具落下の原因となります。
- 適合ランプ以外は使用しないでください。但し、センサなどと組合わせて点滅回数が多くなる場合は、Hfランプ・FLRランプのご使用をお勧めします。（FLランプは、Hfランプに比べて点滅寿命が短くなります。）
- 商品監視システム（防犯センサー）の一部の機器はインバータの周波数と干渉して誤動作する場合があります。事前に商品監視システムのメーカーにご確認ください。

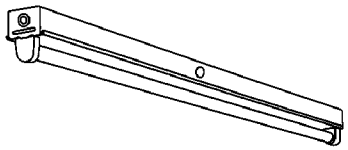

『グリーン購入法対象機種適合品』
『高調波ガイドライン適合品』
『Rohs指令適合品』

定格電圧　：100～254V
器具重量　：1.6kg
適合ガード：B32127

Hf

適合ランプ
FHF32
FL40S(EX)
FL40SS(EX)/37
FLR40S(EX)
FLR40S(EX)/36

番号	名称	材質	数量	備考
10				
9				
8				
7				
6	ランプ		1	FHF32ワット
5	速結端子台	ナイロン	1	Y-3B(20A,300V)送り付
4	ランプソケット	PBT	2	W821T
3	電子安定器		1	高出力固定形インバータ
2	反射板	鋼板 t0.35	1	高反射塗装亜鉛めっき鋼板白色
1	本体	鋼板 t0.45	1	塗装亜鉛めっき鋼板白色

殿

MM32127−MH9

高出力固定形

尺度	1/4・1/2	承認	木原	検図	山本	設計	荒木	FD	
図番	LF−97381							発行	・・

NECライティング株式会社