NEC

SIZE:A3 (Ver.0004)

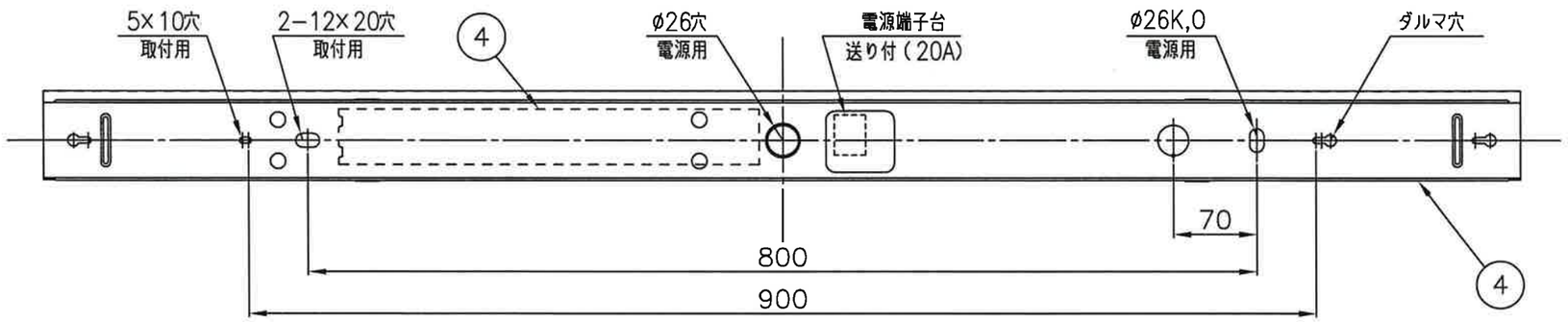

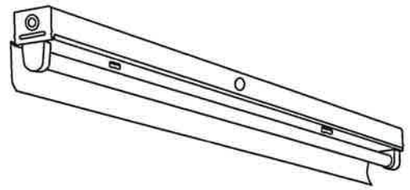

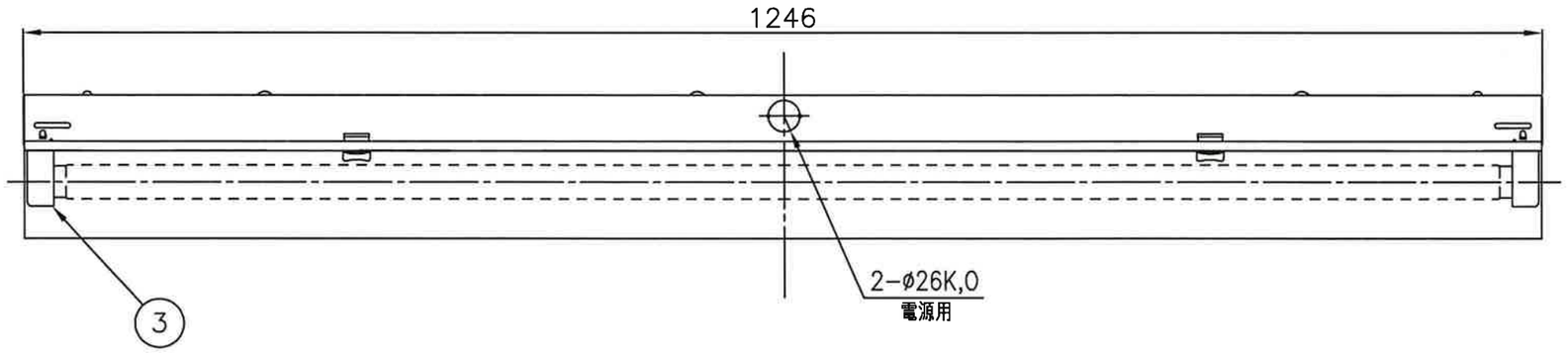

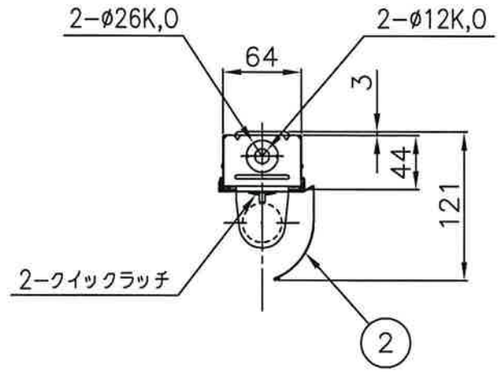

『高調波ガイドライン適合品』
『Ｒｏｈｓ指令適合品』
定格電圧　：100～254V
器具重量　：2.0kg

Hf

適合ランプ
FHF32

公共施設用器具	FBS5-321適合品　使用ランプ/FHF32

使用に関するご注意

- 商品監視システム（防犯センサー）の一部の機器はインバータの周波数と干渉して誤動作する場合があります。事前に商品監視システムのメーカーにご確認ください。
- 本器具は初期照度補正機能付器具です。ランプ寿命末期まで、常に定格ランプ出力の70%の光束を維持する設計となっています。以下の点に注意の上、ご使用ください。

1：ランプを寿命末期まで使用する場合（自動リセット）
- 電子安定器がランプの寿命末期を検知し、ランプを消灯します。電源を投入してもランプが点灯しなくなったら速やかにランプを交換してください。ランプ交換後は自動的にタイマーがリセットされ、器具は初期状態に戻ります。

2：ランプを寿命末期前に交換する場合（手動リセット）
- ランプをの寿命末期まで使用せずに交換する場合は手動リセットが必要です。
- ランプ交換後、「電源ON（3秒以下）、電源OFF（1秒以上）を3回繰り返します。
- リセットが正しく行われたら、1秒間100%点灯し、その後70%に調光点灯します。（器具は初期状態に戻ります）

⚠安全に関するご注意

- 本器具は、5～35℃の温度範囲で使用するよう設計してあります。高温で使用しますと火災の原因となります。
- 本器具は屋内専用です。屋外や、水気・湿気のある場所及び腐食性ガス等の発生する場所では使用できません。器具落下・感電の原因となります。
- 電源線、アース線を確実に接続してください。アースが不完全な場合には感電の原因となります。
- 油煙のある場所では使用しないでください。油でソケットが破損し、ランプ落下の原因となります。
- 本器具は屋内専用ですので、風が吹く場所には使用できません。そのまま使用しますと器具落下の原因となります。
- 本器具は、直付専用です。指定以外の取付を行なうと火災・器具落下の原因となります。
- 点灯始動保証温度は−5℃以上です。周囲温度5℃未満での連続使用はランプ光束の低下やランプの短寿命の原因となります。
- 器具間隔は10cm以上離し、器具周辺温度が3℃以下になるよう換気を十分に行ってください。過熱による故障の原因となります。
- 定格電源電圧以外では使用しないでください。

番号	名称	材質	数量	備考
10				
9				
8				
7				
6				
5				
4	電子安定器		1	1灯用
3	ランプソケット		2	W821T
2	反射板	鋼板 t0.4	1	高反射白色塗装
1	本体	鋼板 t0.45	1	塗装亜鉛めっき鋼板白色

殿

片反射笠
MK32127−K9

初期照度補正形
高出力固定形

尺度	1/5・／	承認	大森	検図		設計	前田	FD	
図番	LF−97427B							発行	・・

NECライティング株式会社