NEC

SIZE:A3(Ver.0004)

部番	部品名	個数	材質	摘要
1	シャーシ	1	SGC t0.4	
2	反射板	1	CGC t0.35	白
3	ソケット取付金具	2	SGC	
4	ランプソケット	4	PBT	DFS-5207
5	プッシュスクリュウ	2		(反射板に取付)
6	端子台	1	PA	DFC-3621
7	安定器	1		インバータ(ランプ・電圧フリー)
8	ランプ	2		下表参照
9				

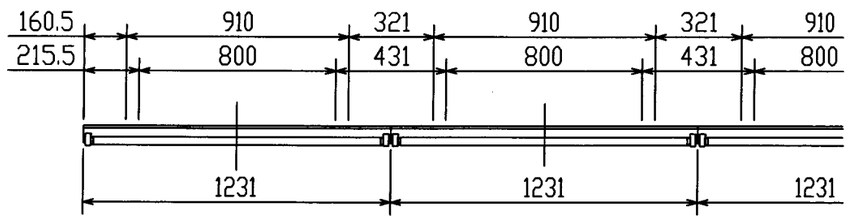

直付連結使用例

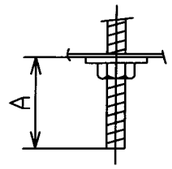

A寸法は30mmを超えないようにして下さい。
取付ボルトの器具内寸法

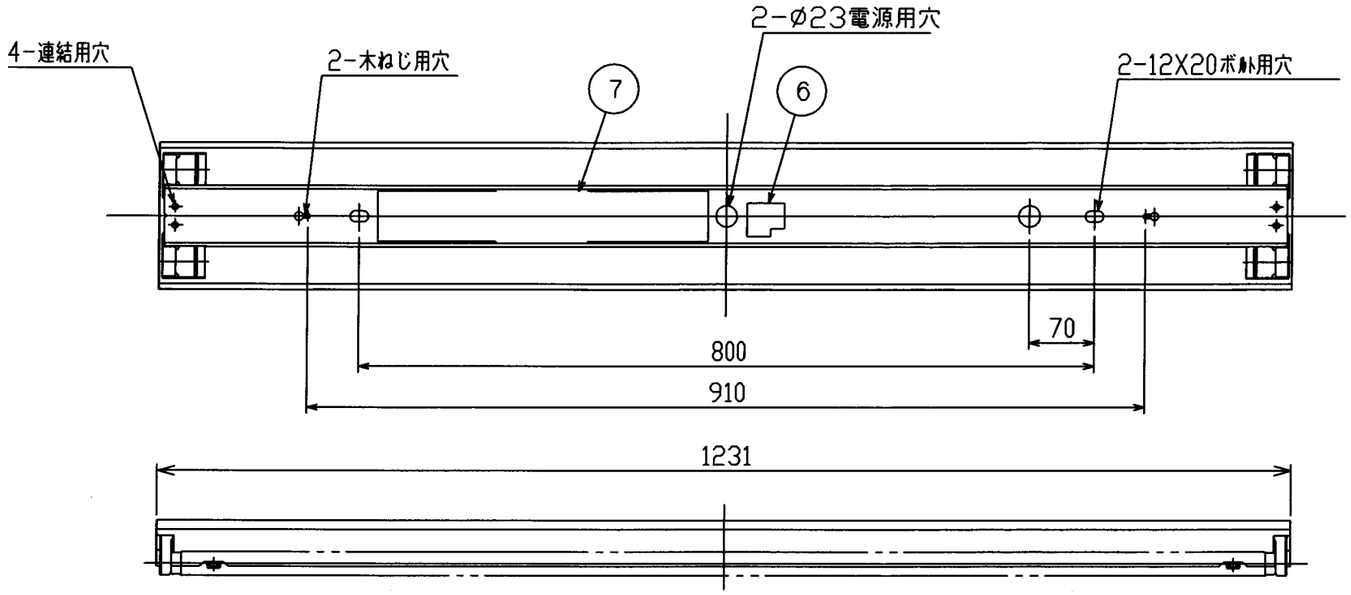

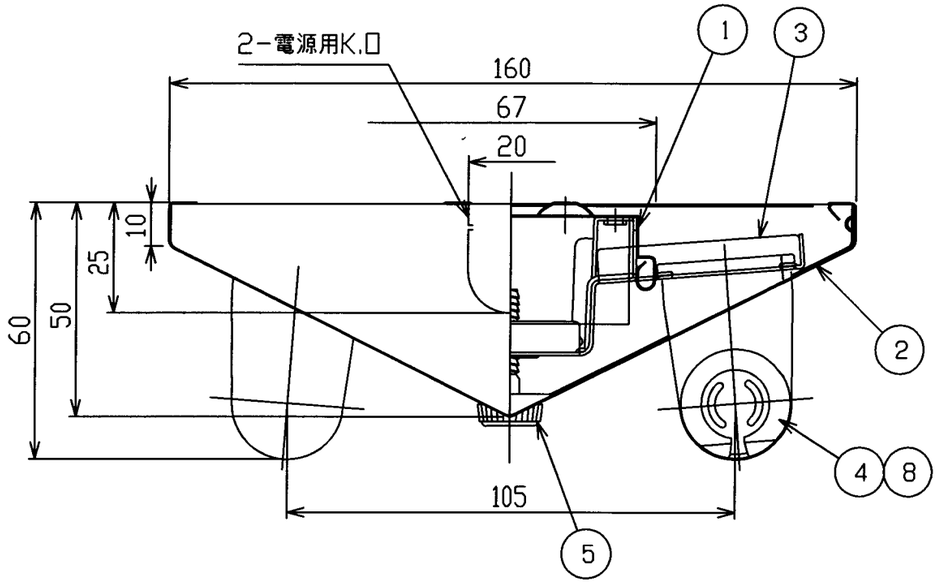

注) 1. 高周波点灯専用蛍光ランプ(FHF32)推奨器具です。
2. センサなどと組合わせて点滅回数が多くなる場合はHfランプ、FLRランプのご使用をお勧めします。
(FLランプはHfランプに比べて点滅寿命が短くなります。)

⚠安全に関するご注意

- 本器具は、5~35℃の温度範囲で使用するよう設計してあります。
  高温で使用しますと火災の原因となります。
- 本器具は屋内専用です。屋外や、水気・湿気のある場所及び腐食性ガス等の発生する場所では使用できません。
  器具落下・感電の原因となります。
- 直射日光の当たる場所で使用しないでください。
  変色・変形・火災・短寿命の原因となります。
- 本器具は屋内専用ですので、風が吹く場所には使用できません。
  そのまま使用しますと器具落下の原因となります。
- 本器具は、天井直付専用です。
  指定以外の取付を行なうと火災・器具落下の原因となります。
- 適合ランプ以外は使用しないでください。

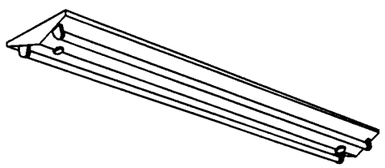

連結ガイド付
適用可能電圧 : 100 ~ 242V
器具質量 : 2.5kg

適合ランプ	定格光束
FHF32	3520lm/本
FLR40S/36	3000lm/本
FLR40S	2700lm/本
FL40SS/37	2950lm/本
FL40S	2800lm/本

高調波ガイドライン適合品

Hf

殿

MV32250MN-F42

尺度	／・／	承認	大西	検図		設計	青木	FD	
図番	LF-97085							発行	・ ・

NECライティング株式会社