NEC

SIZE:A4 (Ver.0004)

SGI形断熱施工ダウンライト

φ125

埋込穴寸法

埋込必要高さ：81mm

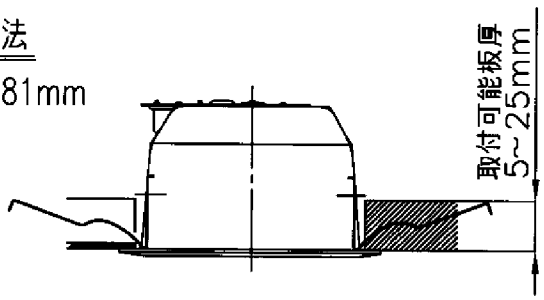

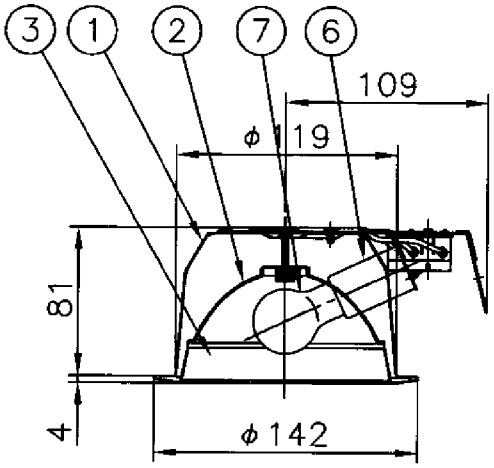

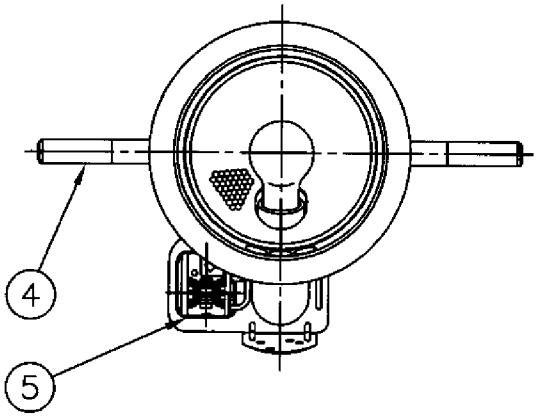

姿図

適合ランプ	KR100V54W(フロスト)
器具重量	0.3kg
使用電圧	100V
近接照射限度	30cm
遮光角	15°

使用に関するご注意

○サーモスタットを内臓しています。適合W数以上のランプを使用されたり、高温雰囲気になりますと、サーモスタットが働きランプを消灯させます。

⚠ 安全に関するご注意

○一般屋内用器具です。
屋外や水気・湿気のある場所では使用できません。

○周囲温度は、5~30℃の範囲で使用してください。

○定格電源電圧以外では、使用しないでください。

○必ず適合ランプを使用してください。
指定以外のランプを使用すると火災の原因になります。

○被照射面とは30cm以上離してください。
過熱による火災の原因となります。

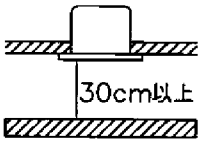

○天井埋込専用器具です。
傾斜天井、補強のない天井には取り付けないでください。
落下・火災の原因となります。

○送り負荷は6Aまでです。照明器具以外の負荷は接続しないでください。

○断熱施工（SGI形）対応のダウンライトです。
ブローイング工法（SB形）には対応できません。
火災の原因となります。

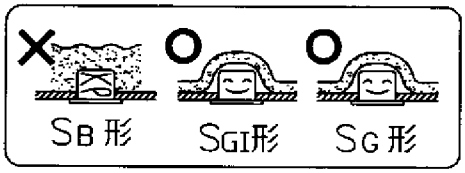

番号	名称	材質	数量	備考
10				
9				
8				
7	ランプ		1	KR100V54W(フロスト)
6	ソケット	磁器	1	E-17
5	端子台	PBT	1	送り付
4	取付けバネ	SUS t0.5	1	
3	枠板	SEC t0.5	1	白色塗装
2	反射板	ALP t1.0	1	鏡面
1	本体	SEC t0.5	1	

殿

XR-61101

承認	検図	設計	尺度	1/4	発行	・・
大田			LF-97367			

FD

NECライティング株式会社