NEC

SIZE:A3(Ver.0004)

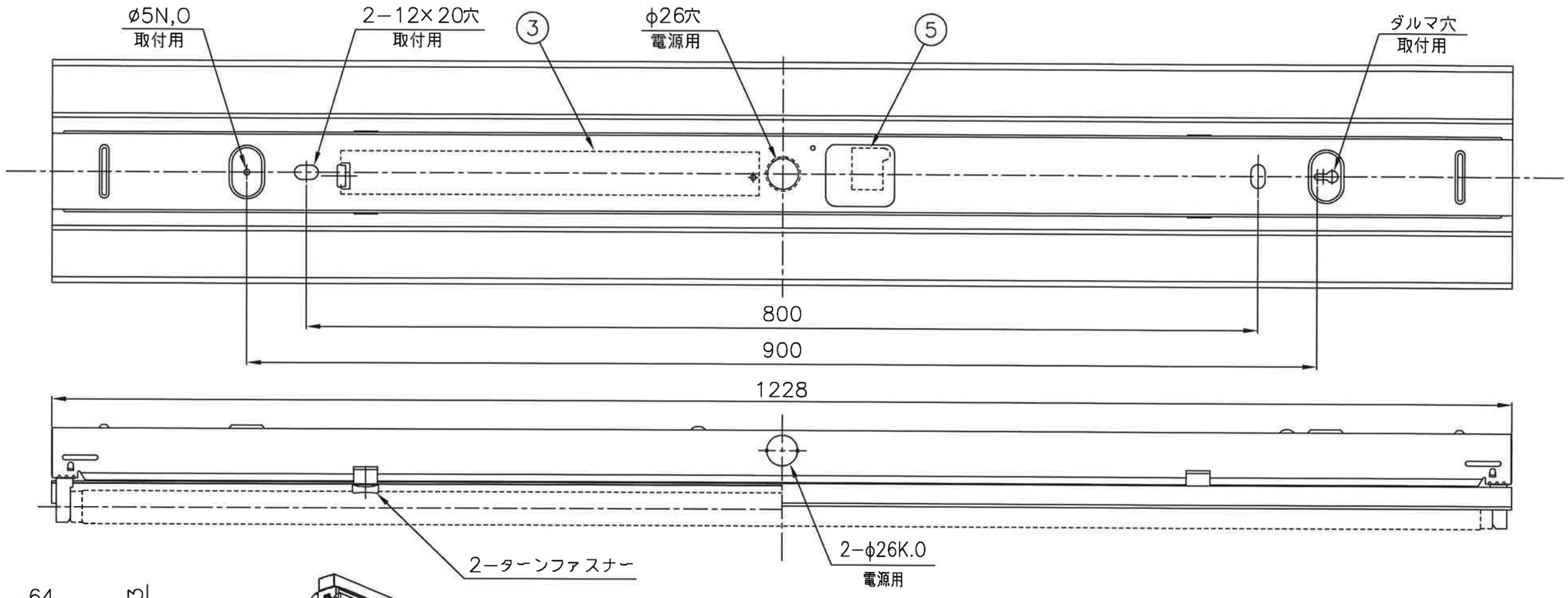


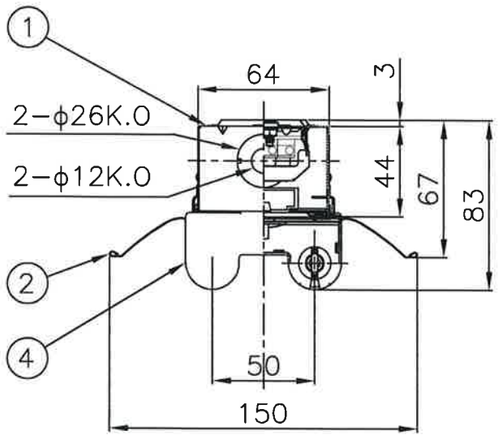


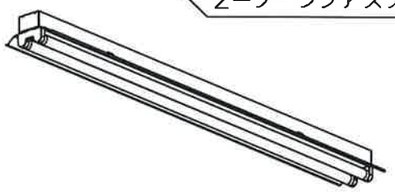

『高調波ガイドライン適合品』

『Ｒｏｈｓ指令適合品』

定格電圧　：100～254V

器具重量　：約1.6kg（ランプ質量を除く）

適合ガード：B32227

Hf ランプ専用

| 適合ランプ |
|---|
| FHF32 |

| 公共施設用器具 | FSR2-322適合品　使用ランプ/FHF32 |
|---|---|

## 使用に関するご注意

- 商品監視システム（防犯センサー）の一部の機器は
  インバータの周波数と干渉して誤動作する場合があります。
  事前に商品監視システムのメーカーにご確認ください。
- 本器具は初期照度補正機能付器具です。ランプ寿命末期まで、常に定格ランプ出力の70%の光束を維持する設計となっています。
  以下の点に注意の上、ご使用ください。

1：ランプを寿命末期まで使用する場合（自動リセット）
- 電子安定器がランプの寿命末期を検知し、ランプを消灯します。
  電源を投入してもランプが点灯しなくなったら速やかにランプを交換してください。
  ランプ交換後は自動的にタイマーがリセットされ、器具は初期状態に戻ります。

2：ランプを寿命末期前に交換する場合（手動リセット）
- ランプをの寿命末期まで使用せずに交換する場合は手動リセットが必要です。
- ランプ交換後、「電源□N（3秒以下）、電源□FF（1秒以上）を3回繰り返します。
- リセットが正しく行われたら、1秒間100%点灯し、その後70%に調光点灯します。（器具は初期状態に戻ります）

ランプ交換は器具単位で行ってください。
多灯用器具の場合、ランプ1本だけの交換では適正な照度が得られません。

## ⚠安全に関するご注意

- 本器具は、5～35℃の温度範囲で使用するよう設計してあります。
  高温で使用しますと火災の原因となります。
- 本器具は屋内専用です。屋外や、水気・湿気のある場所及び腐食性ガス等の発生する場所では使用できません。
  器具落下・感電の原因となります。
- 定格電源電圧以外では使用しないでください。
- 直射日光の当たる場所で使用しないでください。
  変色・変形・火災・短寿命の原因となります。
- 本器具は屋内専用ですので、風が吹く場所には使用できません。
  そのまま使用しますと器具落下の原因となります。
- 適合ランプ以外は使用しないでください。
- 油煙のある場所では使用しないでください。
  油でソケットが破損し、ランプ落下の原因となります。
- 商品監視システム（防犯センサー）の一部の機器は
  インバータの周波数と干渉して誤動作する場合があります。
  事前に商品監視システムのメーカーにご確認ください。

| 番号 | 名称 | 材質 | 数量 | 備考 |
|---|---|---|---|---|
| 10 | | | | |
| 9 | | | | |
| 8 | | | | |
| 7 | | | | |
| 6 | ランプ | | 2 | FHF32W |
| 5 | 速結端子台 | ナイロン | 1 | Y-3B(20A,300V) 送り付 |
| 4 | ランプソケット | PBT | 2 | L712T |
| 3 | 電子安定器 | | 1 | |
| 2 | 反射板 | 鋼板 t0.35 | 1 | 高反射塗装鋼板白色 |
| 1 | 本体 | 鋼板 t0.45 | 1 | 塗装鋼板白色 |

殿

MR32229−K9

初期照度補正形
高出力固定形

| 尺度 | 1/4・1/3 | 承認 | 大西 | 検図 | | 設計 | 前田 |
|---|---|---|---|---|---|---|---|
| 図番 | LF−97683C | | | | | | |

FD

発行　・　・

NECライティング株式会社