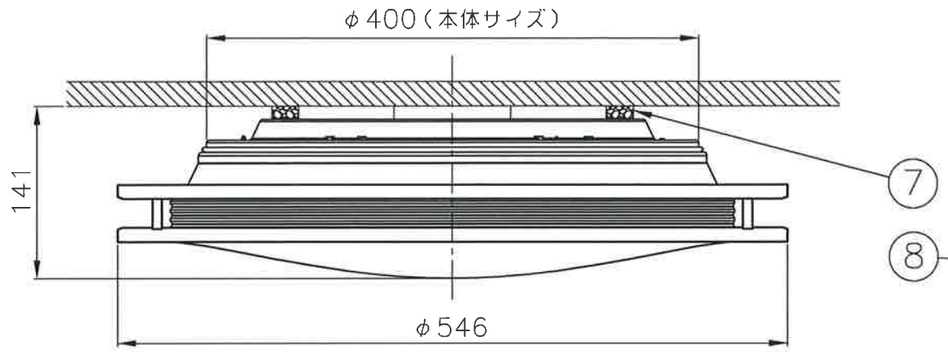

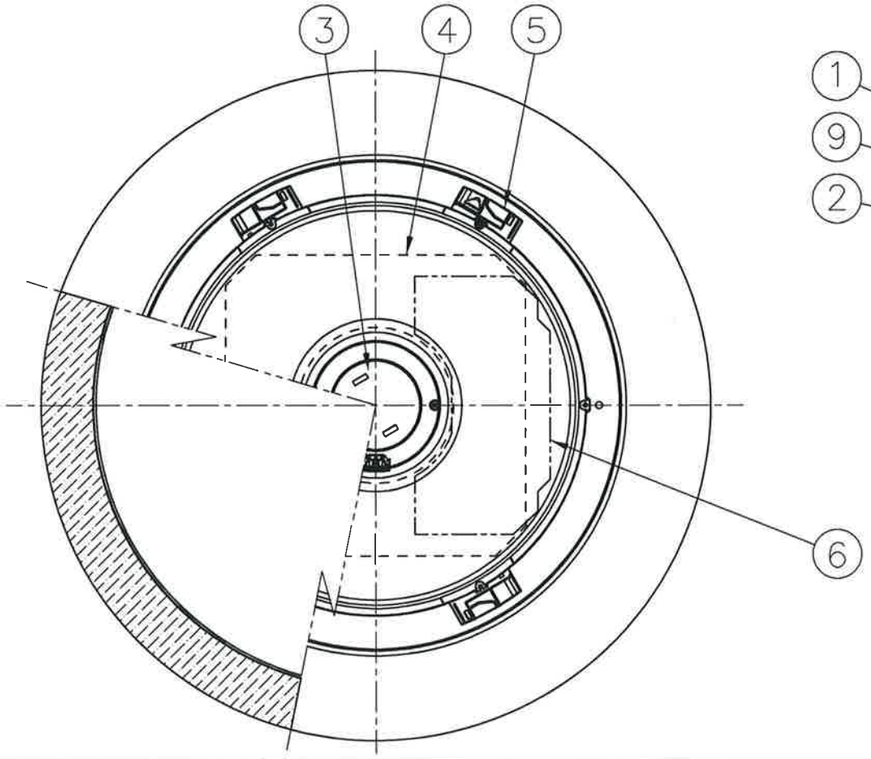

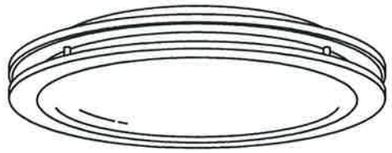

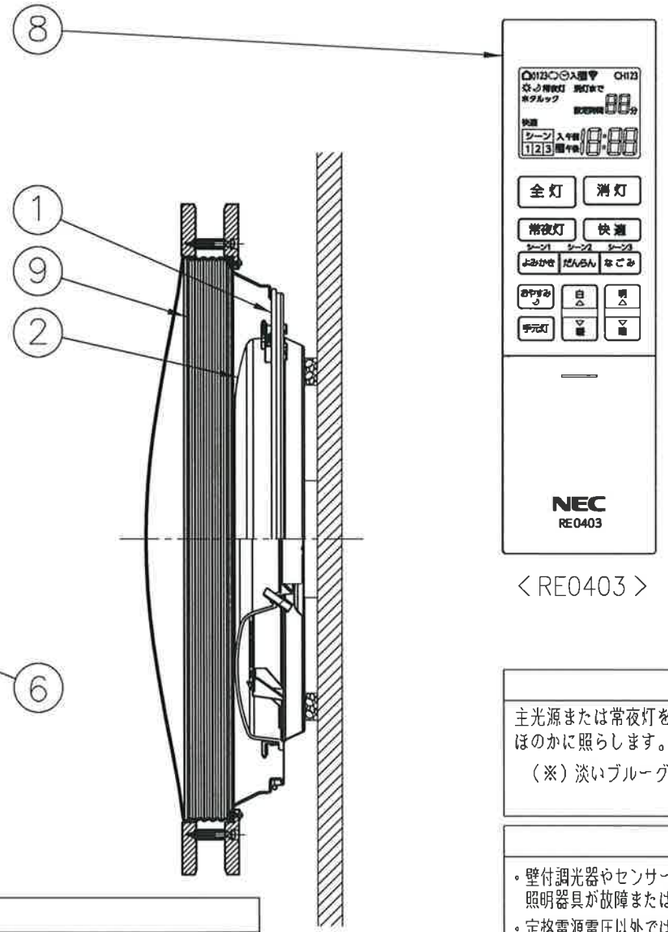

＜RE0403＞

入力電圧		AC100V
周波数		50／60Hz
入力電流	昼白色点灯時（全灯）	0.35A
消費電力	昼白色点灯時（全灯）	34.0W
	（常夜灯点灯時）	（約1W）
待機電力		1W以下
定格光束	昼白色点灯時（全灯）	4,000lm
固有エネルギー消費効率	昼白色点灯時（全灯）	117.6lm／W
平均演色評価数（Ra）		85
器具質量		約2.0kg

適用畳数　~8畳用

調色・調光タイプ

LED常夜灯

ホタルック機能付

防虫機能

快適あかりモード

明るさ機能（お好みの明るさ「10段階」に切り替えができます。）

1段（約10%） ⇄ 6段（約50%） ⇄ 10段（100%）

暗ボタン / 明ボタン

※ボタンを長押しすると連続で切り替わります。ボタンを短押しすると1段ずつで切り替わります。

調色機能（お好みの点灯モード（色）「21パターン」に切り替えができます。）

調色番号：21 昼光色（6,500K） ⇄ 調色番号：11 昼白色（5,500K） ⇄ 調色番号：1 電球色（2,700K）

白ボタン / 暖ボタン

※ボタンを長押しすると連続で切り替わります。ボタンを短押しすると1段ずつで切り替わります。

ホタルック機能

主光源または常夜灯を消灯した後に、自動的に動作し、淡いブルーグリーンの光（※）でお部屋をほのかに照らします。

（※）淡いブルーグリーンの光は、約2~3分の間で徐々に暗くなり、自然に消灯します。

あかりをつけずに寝顔を見守れます

⚠ 取り付けに関するご注意

- 壁付調光器やセンサースイッチのある回路では使用できません。照明器具が故障または誤動作することがあります。
- 定格電源電圧以外では、使用しないでください。
- 器具の取り付けは取扱説明書により確実に取り付けてください。取り付けに不備があると、器具の落下・けが・感電・火災の原因となります。
- 暖房器具の真上、その付近など特に温度が高くなる場所での使用は避けてください。火災・感電の原因となります。
- 周囲温度は、5~35℃の範囲で使用してください。
- 一般屋内用器具です。屋外や水気・湿気のある場所では使用できません。

⚠ 安全上のご注意

■器具の取り付け、取り外しは、取扱説明書に従い確実に行う。取り付けできない天井や配線器具は取扱説明書をご覧ください。

■お手入れの際、主電源を切る。

■布や紙など燃えやすいものを器具にかぶせない。

■器具の改造や部品交換をしない。

■交流100Vで使用する。

■異常を感じたら、速やかに主電源を切る。

■浴室など湿気の多い場所や屋外で使用しない。

■お手入れの際、水洗いしない。

■点灯中や消灯直後は本体に触らない。

■破損したカバーは直接手で触らない。

■LED光源を直視しない。

■暖房器具の真上など温度の高い場所で使用しない。

■調光器やセンサー付きの壁スイッチは一般の入切用壁スイッチに交換する。

■照明器具には寿命があります。設置して8~10年経つと、外観に異常がなくても内部の劣化が進行しています。点検・交換してください。

使用上に関するお知らせ

■リモコンは信号が届く範囲内で、器具に向けて操作してください。
※しゃへい物がある場合やリモコンを壁に取り付けた状態で、リモコン操作を行うと、動作しない場合があります。

■器具の近くでラジオやTV、リモコンなどの電気機器を使用されますと、雑音が入ったりリモコンを操作しても動作しない場合があります。

■点灯中や消灯直後、カバー等のプラスチックの伸縮により「ピシ、ピシ」「ポッ、ポッ」という摩擦音やきしみ音が生じることがあります。

■電池寿命の目安（1日10回使用の場合）：マンガン乾電池（約6ヶ月）
（付属の電池はテスト用です。新しい乾電池に交換してください。）

■長期間リモコンを使用しない場合、乾電池の液漏れによる故障の原因となるので、乾電池を外してください。

■3Dテレビ用などの特殊なメガネをかけて点灯している照明器具を見た場合、縞模様やちらつきが見えることがあります。

■LED光源にはバラツキがあるため、同一形名、同一適用畳数商品でも商品ごとに発光色、明るさが異なる場合があります。

■リモコンは温度の高いところ、湿気の多いところで使用しないでください。水、ジュースなどの液体をかけないでください。

■精密機器のため、落下などの衝撃を加えないでください。

■壁スイッチで電源を切った場合および停電の場合はリモコンで操作しても動作しません。

■天井や壁、床の材質によってはリモコンが反応しにくい場合があります。

■天井の取付面の構造や材質により、取付面が変色などを起こす場合があります。

■長期外出時には節電のために壁スイッチをOFFにしてください。

■ニッカド電池などの充電式乾電池は使用しないでください。乾電池は＋・－の極性を正しく入れてください。

■LED光源は、お客様自身での交換はできません。

■おやすみタイマー機能、おめざめタイマー機能、おまかせ留守タイマー機能、予約タイマー機能をご使用になる場合は、あらかじめリモコンで器具が操作できる距離を確認してください。

番号	名称	材質	数量	備考
13				
12				
11				
10				
9	カバー	PMMA樹脂	1	乳白色、2段木枠（ダーク色）付
8	リモコン		1	リモコンケース付
7	スポンジ		4	黒色
6	電源回路		1	
5	カバー取付具	PP樹脂	4	白色
4	LEDモジュール		1	常夜灯と一体
3	アダプタ（天井側）	PBT樹脂	1	白色
2	モジュールカバー	PC樹脂	1	半透明
1	本体	カラー鋼板	1	白色

殿

SLDC08728SG

尺度	1/5・	承認	田村	検図		設計	前田
図番	LF−991006						

商品コード番号	
0643−4349	
FD	HE4
発行	・　・

株式会社ホタルクス