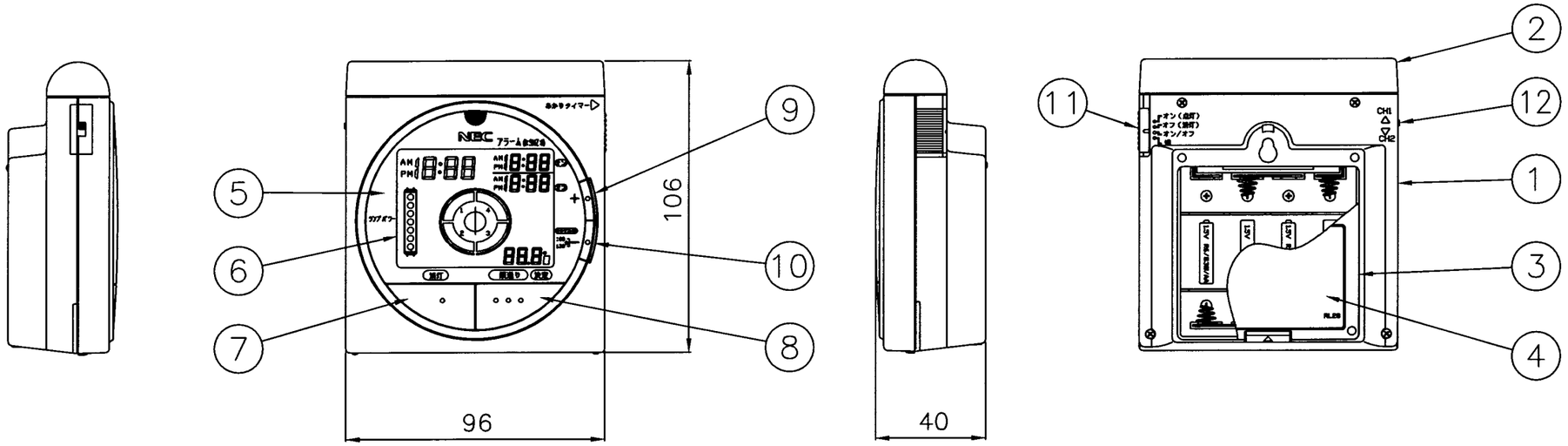

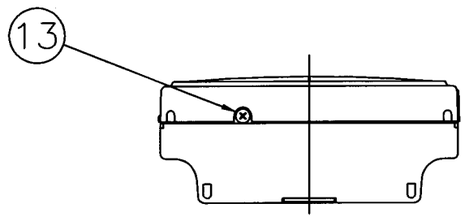

＜機能＞

1）あかりタイマー
お好みの時間に照明器具を自動で点灯（全光、減光点灯の選択）ができます。
お好みの時間に照明器具を自動で消灯できます。

2）おやすみタイマー
簡単操作で照明器具の消灯（６０分、３０分）ができます。

3）アラーム
自動点灯時にアラーム音でお知らせします。

4）リモコン
手元で照明器具の操作（全光、減光、常夜灯、消灯）ができます。
手元で照明器具の操作（全光、減光、常夜灯、消灯）ができます。

5）液晶表示
照明器具の点灯状態を表示します。
リモコン周囲温度を表示します。
現在時刻を表示します。
お知らせ機能としてランプの明るさを表示しランプ交換時期の目安をお知らせします。

※このリモコンは「あかり番　リモコンRL28（別売）対応」表示のある器具本体に適合します。

番号	名称	材質	数量	備考
13	ﾗﾝﾌﾟﾊﾟﾜｰﾎﾞﾘｭｰﾑ		1	
12	CHボタン	ABS	1	ライトグレー色
11	設定ボタン	ABS	1	ライトグレー色
10	－ボタン	ABS	1	ライトグレー色
9	＋ボタン	ABS	1	ライトグレー色
8	順送りボタン	アクリル	1	透明
7	消灯ボタン	アクリル	1	透明
6	液晶表示部		1	
5	パネル	アクリル	1	透明
4	表示ラベル	ﾎﾟﾘｴｽﾃﾙ t=0.05	1	銀地色
3	電池蓋	ABS	1	ライトグレー色
2	送信部カバー	PC	1	スモーク色
1	本　体	ABS	1	ライトグレー色

殿

RL28

尺度	1/2	承認	検図	設計	FD
図番	LF－96241				発行 ・ ・

NECライティング株式会社