SIZE:A3(Ver.0004)

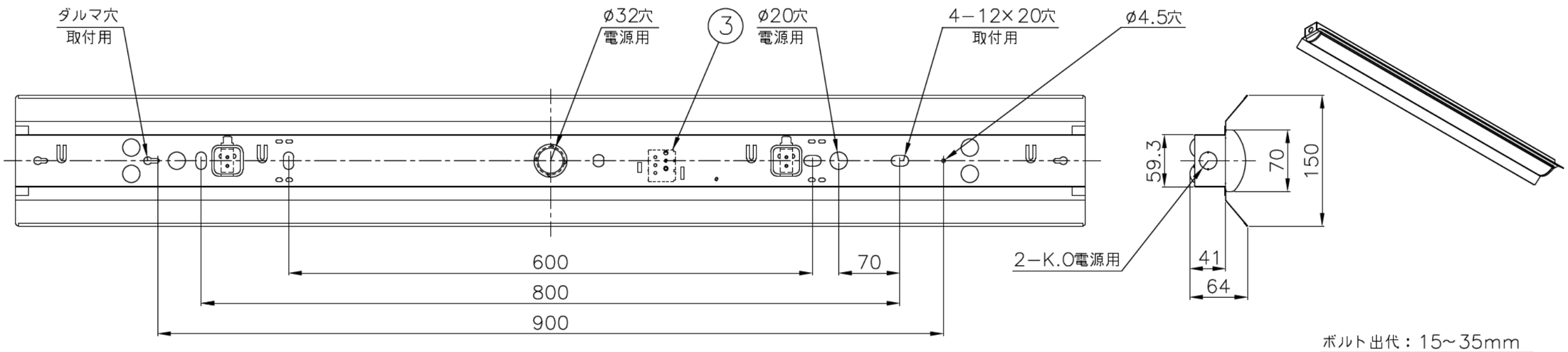

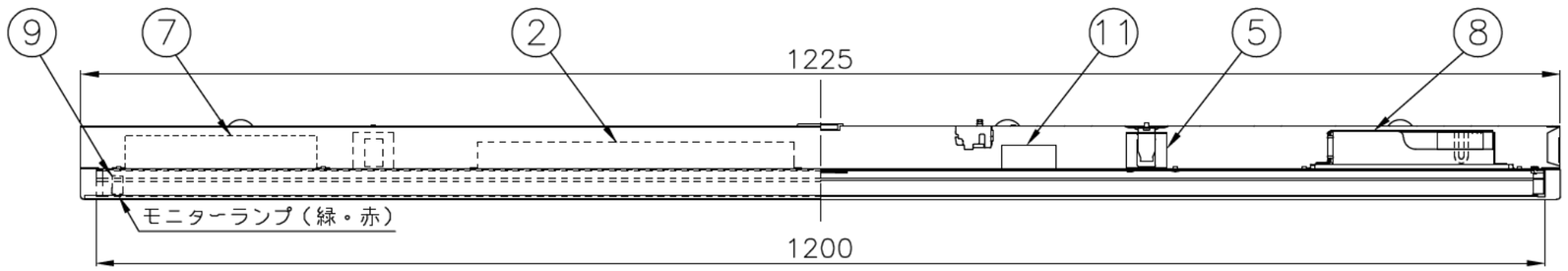

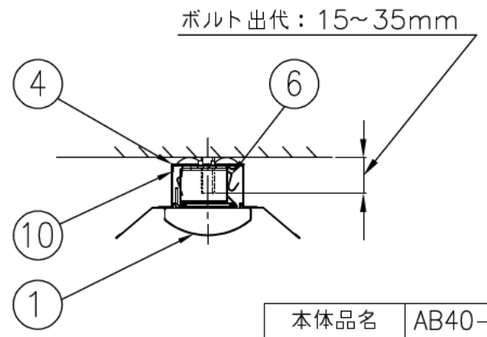

本体品名 商品コード	AB40−1501 0643−3450
ライトユニット品名 商品コード	DLUQ4520B/N−N8 0643−8275
定格光束	5100lm
色温度／演色性	5000K／Ra83
定格電圧	AC100~242V
周波数	50／60Hz
定格消費電力	34W
定格電流	100V 0.35A
	200V 0.18A
	242V 0.15A
lm／W	150lm／W
光束維持時間	40,000時間
器具質量	2.4kg

使用に関するご注意

- LED素子にはバラツキがあるため、器具内の個々のLEDや同一形名の器具でも発光色、明るさが異なる場合があります。予め了承ください。
- 油煙のある場所では使わないでください。光学特性が低下する原因となります。
- 硫黄成分を含む温泉地など、腐食性ガスが発生する場所での使用はお避けください。光学特性に不具合が発生することがあります。
- TV、ラジオや赤外線リモコン方式の機器は照明器具から離してご使用ください。
  雑音が入ったり、正常に動作しない場合があります。
- 電源スイッチに片切スイッチを使用する場合、片切スイッチを電源の高圧側に設置してください。
  200V電源をご使用の場合は両切スイッチを使用してください。消灯時に微発光する場合があります。
- 光源として高輝度LEDを使用しています。ライトユニットの長時間直視はおさけください。
- 点灯、消灯時にカバー、反射板の収縮、膨張によりポッポッときしみ音が発生する場合がありますが、異常ではありません。
- 蓄電池を常に適正な状態でお使い頂くために6ヶ月に1回程度、非常点灯を行い蓄電池を完全に放電させてください。

停電自動検出、点灯機能について

- 本製品は建築基準法で定める、非常用照明器具ではありません。
  非常用照明器具の設置対象となる場合、法令に従い適切に非常用照明器具を配置してください。
- 停電検知送信機（別売り）により、停電を自動で判別し内蔵の蓄電池にて点灯します。

  停電検知送信機（EPSS送信機）　RQ0202

  ※ライトユニット単独では停電検知しません。
- 停電時は約300lmの明るさで最大10時間点灯します。
- 器具設置後は、合計で20時間以上通電点灯し蓄電池への充電をお願いします。
  充電時間が短い場合や長期間に亘り通電点灯がない場合、停電時の非常点灯時間が短くなることがあります。
- 内蔵蓄電池は、AC給電時（照明点灯時）に充電されます。壁スイッチをoffにすると充電されません。

⚠ 安全に関するご注意

- 一般屋内用器具です。
  直射日光の当たる場所、湿気の多い場所、振動の強い場所、雨水のかかる場所、風の強い場所、腐食性ガスの発生する場所では使用しないでください。変色・変形・落下・感電・火災の原因となります。
- 周囲温度は5~35℃の範囲でご使用ください。
  5℃以下の低温域での使用は、結露などにより絶縁不良・火災・感電の原因になります。
- 天井直付専用器具です。他の取付はできません。
  落下・火災の原因となります。
- 定格電圧以外では使用しないでください。
  火災・感電の原因となります。
- ライトユニットは単独で使用できません。必ず当社専用本体との組み合せでご使用ください。落下・感電・火災の原因となります。
- 電源線の器具間送り配線は、天井裏に電源線を戻して配線することを推奨します。器具内送り配線をする場合は、エコケーブル（EM−EE）をご使用ください。
  火災・感電の原因となります。
- 電源線、アース線を確実に接続してください。
  アース線が不完全な場合には感電の原因となります。
- 電源線を送り接続する場合は、11A以下で使用してください。
- 蓄電池の短絡や分解をしないでください。
  火災・感電の原因となります。

番号	名称	材質	数量	備考
10	落下防止金具	SGC t0.5	1	ライトユニットに添付
9	遮蔽板	PBT	1	
8	蓄電池	リン酸鉄リチウムイオン電池	1	YT121500F 12.8V 1500mAh
7	制御基板		1	ライトユニットに組込み
6	取付バネ	SUS t0.4	2	
5	取付金具	SGC t0.8	2	
4	本体	鋼板 t0.4	1	白色塗装
3	端子台		1	N−4408
2	電源		1	ライトユニットに組込み
1	ライトユニット	PC	1	乳白色
11	ノイズフィルタ		1	RSEL−2001W

殿

LED一体型ベース照明（両反射笠形）

MQAB4101／52NB−N8

尺度	1/5・／	承認	藤原	検図	−	設計	森口
図番	LF−996313E						

FD

発行　・　・

株式会社ホタルクス