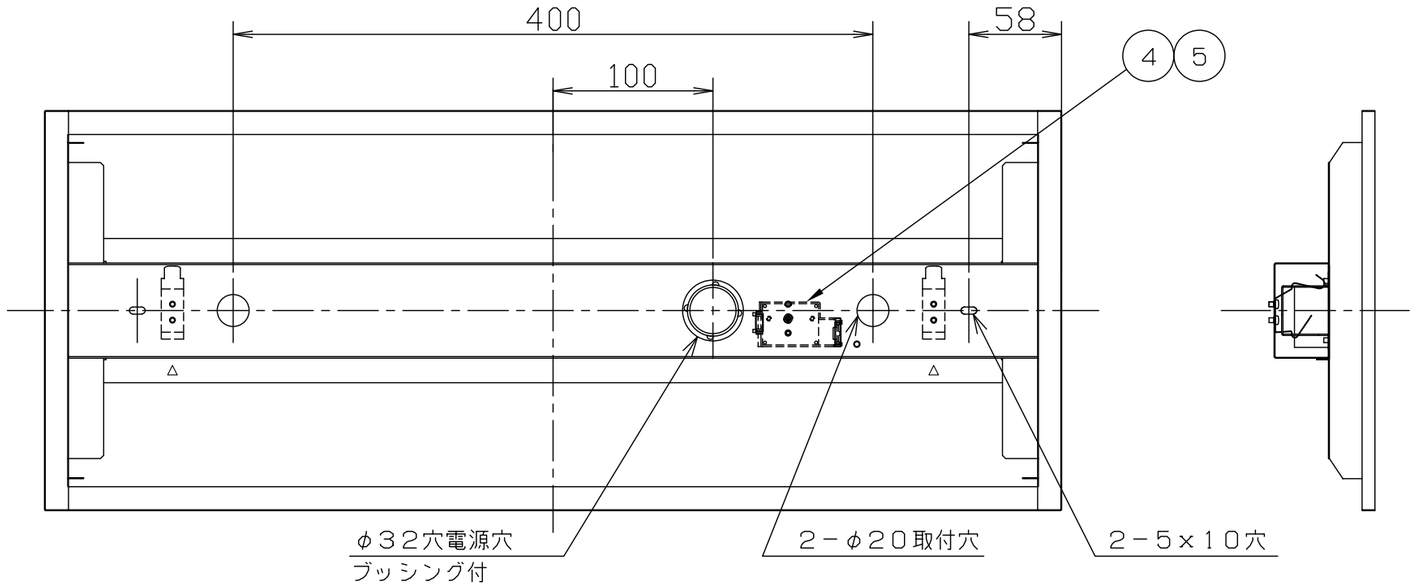

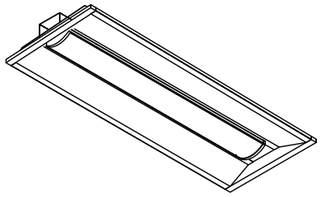

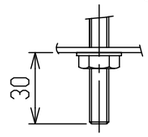

取付ボルトの器具内寸法

＜埋込穴＞
220×617

本体品名	LEB2103Tホンタイ	
定格電圧	AC100~242V	
周波数	50/60Hz	
定格消費電力	6.1W	
定格電流	100V	0.063A
	200V	0.041A
	242V	0.042A
電源の種類	固定出力	
演色性	Ra83	
光束維持時間	40,000時間	
器具質量	約2.0kg	

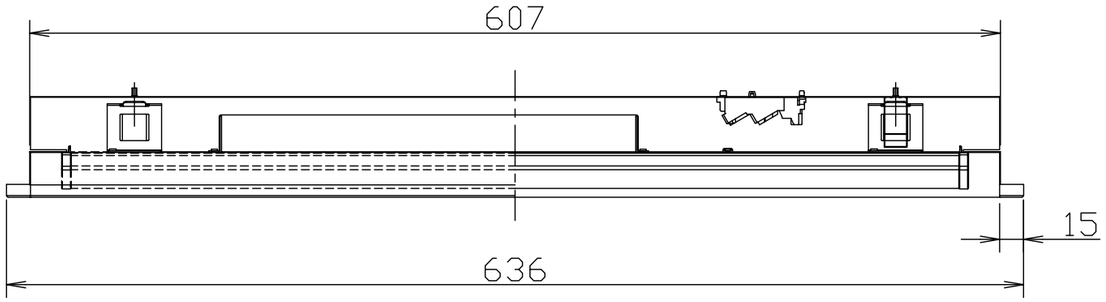

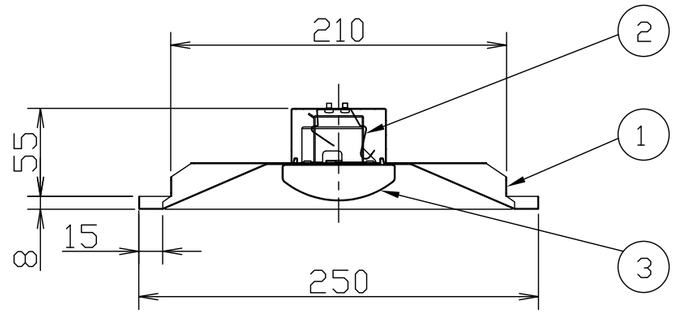

使用に関するご注意

- LED素子にはバラツキがあるため、器具内の個々のLEDや同一形名の器具でも発光色、明るさが異なる場合があります。予め了承ください。
- 油煙のある場所では使わないでください。光学特性が低下する原因となります。
- 硫黄成分を含む温泉地など、腐食性ガスが発生する場所での使用はお避けください。光学特性に不具合が発生することがあります。
- TV、ラジオや赤外線リモコン方式の機器は照明器具から離してご使用ください。
  雑音が入ったり、正常に動作しない場合があります。
- 電源スイッチに片切スイッチを使用する場合、片切スイッチを電源の高圧側に設置してください。
  200V電源をご使用の場合は両切スイッチを使用してください。消灯時に微発光する場合があります。
- 光源として高輝度LEDを使用しています。ライトユニットの長時間直視はおさけください。
- 点灯、消灯時にカバー、反射板の収縮、膨張によりポッポッときしみ音が発生する場合がありますが、異常ではありません。

光源色	色温度(K)	組合せ品名	ライトユニット品名	商品コード	定格光束(lm)	消費効率(lm/W)
昼光色	6500	LEB2103T/08D5−N8	DLU20805/D−N8	0643−8203	720	122.9
昼白色	5000	LEB2103T/08N5−N8	DLU20805/N−N8	0643−8204	770	126.2
白　色	4000	LEB2103T/08W5−N8	DLU20805/W−N8	0643−8205	740	121.3
温白色	3500	LEB2103T/08WW5−N8	DLU20805/WW−N8	0643−8206	720	118.0
電球色	3000	LEB2103T/08L5−N8	DLU20805/L−N8	0643−8207	710	116.3

⚠ 安全に関するご注意

- 一般屋内用器具です。
  直射日光の当たる場所、湿気の多い場所、振動の強い場所、雨水のかかる場所、風の強い場所、腐食性ガスの発生する場所では使用しないでください。
  変色・変形・落下・感電・火災の原因となります。
- 周囲温度は5～35℃の範囲でご使用ください。
  5℃以下の低温域での使用は、結露などにより絶縁不良・火災・感電の原因になります。
- 水平天井埋込み専用器具です。他の取付はできません。
  落下・火災の原因となります。
- 定格電圧以外では使用しないでください。
  火災・感電の原因となります。
- ライトユニットは単独で使用できません。必ず専用本体との組み合せでご使用ください。
  落下・感電・火災の原因となります。
- 電源線の器具間送り配線は、天井裏に電源線を戻して配線することを推奨します。器具内送り配線をする場合は、エコケーブル(EM−EE)をご使用ください。
  火災・感電の原因となります。
- 電源線、アース線を確実に接続してください。
  アース線が不完全な場合には感電の原因となります。
- 電源線を送り接続する場合は、20A以下で使用してください。
- 断熱材、防音材を器具にかぶせて使用しないでください。
  火災・感電の原因となります。

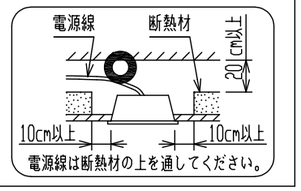

番号	名称	材質	数量	備考
10				
9				
8				
7				
6				
5	コネクタ		1	N−74007
4	電源端子台		1	N−4291
3	ライトユニット		1	電源内蔵 別梱包
2	バネ	SUS t0.4	2	B−8342
1	本体	鋼板	1	白色

殿

品名	LED一体型ベース照明(埋込み形) LEB2103T/08□5−N8						
尺度	1/4 (A3)	承認	藤原	設計	西澤	営業	
図番	KN2773						

Ver	1
発行	20250909

株式会社ホタルクス