SIZE:A4（Ver.0004）

組合せ品名	本体品名	ポール接続箱品名（パイプ込）
DPE15H81(TB)G/N-PN8	DRE15H81(TB)G/N-PN8	EXTP11

種類	防爆記号	危険場所	検定合格形式	型式検定合格番号
ガス・蒸気	Ex eb mb ⅡC T5 Gb	ゾーン1、2	LZIP7950	CML 22JPN5320X
粉じん	Ex tb ⅢC T85℃ Db	ゾーン21、22		

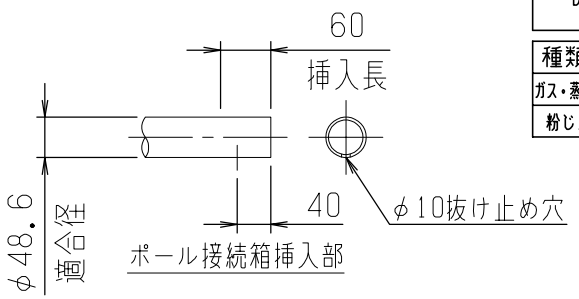

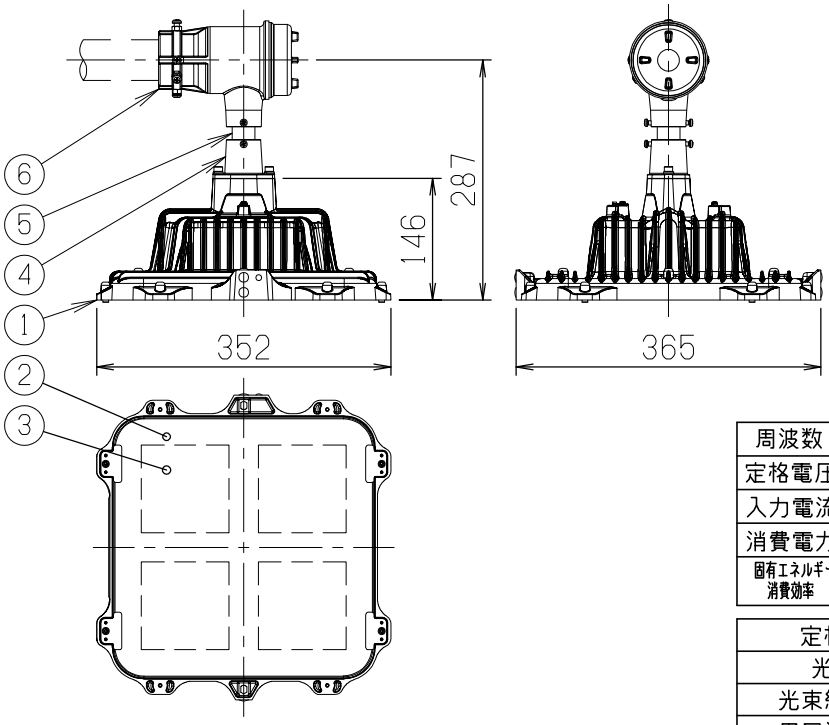

周波数	50/60Hz		
定格電圧	100V	200V	242V
入力電流	0.810A	0.405A	0.340A
消費電力	79.5W	77.5W	77.5W
固有エネルギー消費効率	193.7lm/W	198.7lm/W	198.7lm/W

定格光束	15,400lm
光源色	昼白色(5,000K)
光束維持時間	60,000h(光束維持率80%以上)
周囲温度範囲	−20℃～+50℃
保護等級	IP65
質　量	7.1kg
塗装仕様	ウレタン樹脂塗装

使用上のご注意

- 灯具は下向きに取り付けてください。
- 適合ポールと組み合わせてご使用ください。
- 移動灯としてはご使用いただけません。
- 屋内外でご使用いただけます。ただし、次の場所ではご使用いただけません。
  熱がこもる場所、業務用浴室やサウナなど常時高温高湿になる場所、振動の強い場所、
  腐食性ガスが発生する場所、冷凍庫など常時低温で結露が発生する場所
- LEDモジュール及びLED電源は交換できません。交換の際は器具ごと交換してください。
- 本製品は標準耐塩仕様です。ただし、塩害による腐食が激しい地域ではご使用いただけません。
- ケーブル工事の場合、当社指定のケーブルグランド（別売り）をご使用ください。

⚠ 安全に関するご注意

- 本製品を安全にご使用いただくために、取扱説明書の内容を必ずご確認ください。
- 水がかかる場所では、ねじ嵌合部から水が浸入しないよう防水処理を施してください。
- 光束維持時間は周囲温度＋３０℃時のものです。
  光束維持時間と照明器具の寿命は異なります。照明器具の適正交換時期は８～１０年です。
- 指定の周囲温度範囲内でご使用ください。短寿命や不点灯の原因となります。
- 周囲温度範囲を超えた場合、温度保護機能により減光することがあります。
  周囲温度範囲内に戻ると、明るさは元に戻ります。

電源ケーブル
・HVCT0.75㎟x3心
灯具外1.2m付き
・VCT2.0㎟x3心
ポール接続箱外10m付き

番号	名　称	材　質	数量	備　考
6	ポール接続箱	アルミダイカスト	1	近似マンセル10YR7/1
5	パイプ	ステンレス鋼管	1	近似マンセル10YR7/1
4	パイプ保持具	アルミダイカスト	1	近似マンセル10YR7/1
3	LEDモジュール		1組	
2	前面ガラス	強化ガラス	1	透明
1	本体	アルミダイカスト	1	近似マンセル10YR7/1

殿

防爆形ＬＥＤ照明器具（粉じん防爆兼用）ポール灯形
DPE15H81(TB)G/N−PN8

承　認	検　図	設　計	尺度	1／8	発行	・　・
藤原	−	角崎	LF−996457			

CD　株式会社ホタルクス