SIZE:A3(Ver.0004)

組合せ品名	本体品名	接続箱品名	パイプ品名
MXPLD3681(TB)GA/N-N8	MXLD3681(TB)G/N-N8	EXT21A	2116280P
MXPLD3681(TB)GB/N-N8		EXT21B	

種類	防爆記号	危険場所	検定合格形式	型式検定合格番号
ガス・蒸気	Ex db eb mb ⅡB+H2 T5 Gb	ゾーン1、2	VZBP	CML 23JPN1265X
粉じん	Ex tb ⅢC T85℃ Db	ゾーン21、22		

定格電圧	100V	200V	242V
入力電流	0.278A	0.151A	0.133A
消費電力	26.7W	27.4W	28.2W
固有エネルギー消費効率	134.8lm/W	131.4lm/W	127.7lm/W
定格光束	3,600lm		
光源色	昼白色(5,000K)		
光束維持時間	60,000h(光束維持率80%以上)		
周囲温度範囲	+5℃～+35℃		
保護等級	IP65		
質　量	14.4kg		
塗装仕様	ウレタン樹脂塗装		

結線図

4線式

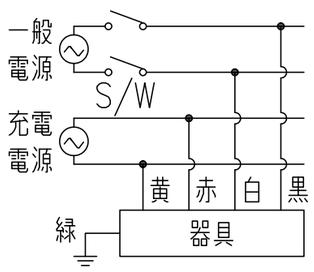

3線式

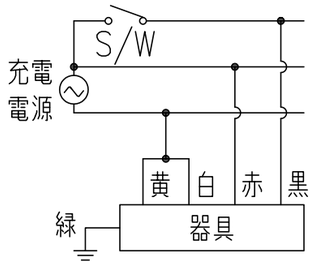

2線式

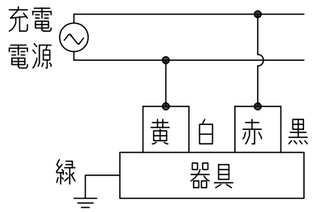

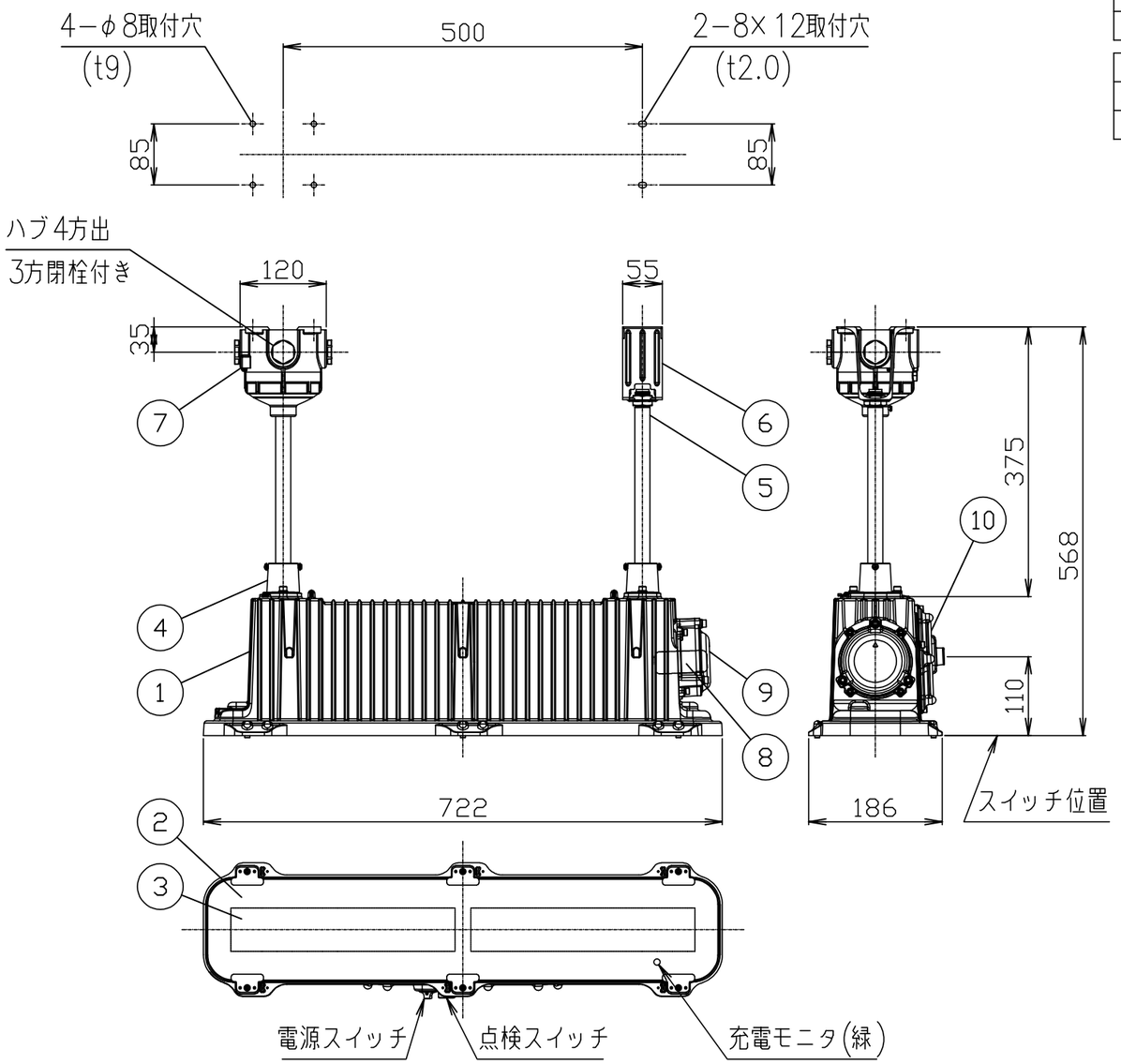

評定番号	LALE−052
有効点灯時間	30分間(完全充電)
非常時光束	1,800lm
内蔵電池	T10BK120AAHU
	12V 1,200mAh

(一社)日本照明工業会 適合 JIL 5501

即時点灯性(切替動作試験)	・60%電圧で非常点灯へ切替 ・0.3秒以内に非常点灯へ切替
高温動作	・周囲温度70℃で55分以上、照度維持率50%以上を確保
照度1ルクスの確保	・常温時に床面照度2lxを確保

昭和45年 建設省告示第1830号に定める事項

光源の種類	LEDモジュール接続端子部の材料	照明器具内の電線の種類	非常用電源
LEDモジュール	ポリアミド樹脂	二種ビニル絶縁電線 架橋ポリエチレン絶縁電線	電源内蔵型

使用上のご注意

- 天井取り付け専用です。
- 移動灯としてはご使用いただけません。
- 屋内外でご使用いただけます。ただし、次の場所ではご使用いただけません。
  熱がこもる場所、業務用浴室やサウナなど常時高温高湿になる場所、振動の強い場所、
  腐食性ガスが発生する場所、冷凍庫など常時低温で結露が発生する場所
- LEDモジュール及びLED電源は交換できません。交換の際は器具ごと交換してください。
- 本製品は標準耐塩仕様です。ただし、塩害による腐食が激しい地域ではご使用いただけません。
- 電池のみ交換可能です。電池交換スペースを１０ｃｍ以上確保してください。
  交換方法は取扱説明書をご確認ください。
- ケーブル工事の場合、当社指定のケーブルグランド（別売り）をご使用ください。

⚠ 安全に関するご注意

- 本製品を安全にご使用いただくために、取扱説明書の内容を必ずご確認ください。
- 水がかかる場所では、ねじ篏合部から水が浸入しないよう防水処理を施してください。
- 光束維持時間は周囲温度＋３０℃時のものです。
  光束維持時間と照明器具の寿命は異なります。照明器具の適正交換時期は８～１０年です。
- 指定の周囲温度範囲内でご使用ください。短寿命や不点灯の原因となります。
- 周囲温度範囲を超えた場合、温度保護機能により減光することがあります。
  周囲温度範囲内に戻ると、明るさは元に戻ります。

電源ケーブル ・USH-VCTO．75㎟×5心 灯具外1．2m付き	品名口印	ハブサイズ	対象
	A	16(G1/2)	
	B	22(G3/4)	

番号	名　称	材　質	数量	備　考
10	非常灯ユニット	アルミダイカスト	1	近似マンセル10YR7/1
9	電池室蓋	アルミ合金	1	近似マンセル10YR7/1
8	電池	Ni−MH	1	図中
7	接続箱	アルミダイカスト	1	近似マンセル10YR7/1
6	取付金具	ステンレス鋼板	1	近似マンセル10YR7/1
5	パイプ	ステンレス鋼管	2	近似マンセル10YR7/1
4	パイプ保持具	アルミダイカスト	2	近似マンセル10YR7/1
3	LEDモジュール		1組	JIS C 8154:2015適合
2	前面ガラス	強化ガラス	1	フロスト
1	本体	アルミダイカスト	1	近似マンセル10YR7/1

殿

防爆形非常用ＬＥＤ照明器具（粉じん防爆兼用）パイプ吊形

MXPLD3681(TB)G□/N−N8

尺度	1/8	承認	藤原	検図	—	設計	角崎	CD	
図番	LF−996472							発行	・　・

株式会社ホタルクス